CESVIMAP

Manual Descriptivo y de Reparabilidad 2000

PEUGEOT 206

CESVIMAP
CENTRO DE EXPERIMENTACION Y SEGURIDAD VIAL MAPFRE

201

MANUAL DESCRIPTIVO Y DE REPARABILIDAD

PEUGEOT 206

- CARACTERÍSTICAS GENERALES
- ANÁLISIS DE REPARABILIDAD

CESVIMAP

Impreso en España
MIJÁN, Industrias Gráficas Abulenses. Ávila
Depósito Legal: AV. 121-1986

SUMARIO

INTRODUCCIÓN

El sector del automóvil se caracteriza por su dinamismo. Con relativa frecuencia, los fabricantes incorporan al mercado nuevos modelos, o bien introducen mejoras en los vehículos ya comercializados.

A través de la información facilitada por los medios habituales de difusión, los usuarios -en general- y los técnicos -en particular- tienen noticia de las principales características de funcionamiento, conducción, comportamiento activo, consumo y mantenimiento del vehículo. Pero esta información no es suficiente para los profesionales del sector, especialmente para peritos tasadores y técnicos de reparación, ya que necesitan el conocimiento previo de los detalles constructivos del vehículo y los condicionantes técnicos que intervienen en su reparabilidad.

La finalidad de los Manuales Descriptivos y de Reparabilidad de Vehículos, publicados por CESVIMAP, es proporcionar a ambos colectivos los datos que precisan para efectuar con rigor su trabajo, en beneficio de los usuarios y del sector en general.

Estos documentos se centran especialmente en aspectos de carrocería y pintura y su contenido está orientado hacia el estudio de las características técnicas y la identificación de los nuevos modelos y materiales, así como a la descripción de cada uno de sus elementos y a la reparabilidad de la carrocería. En ellos se indica, además, la forma de suministro de los recambios y las sustituciones parciales contempladas por el fabricante.

Cada manual se dedica al estudio monográfico de un automóvil determinado, tras su análisis en el Taller Experimental de CESVIMAP.

Queremos resaltar, por último, la importante colaboración prestada por los fabricantes de automóviles, que se hace patente en las donaciones y cesiones de vehículos para su análisis en nuestro Centro.

1. DESCRIPCIÓN BÁSICA

El Peugeot 206 es un vehículo situado en el segmento medio-bajo del mercado. Su carrocería se comercializa en versiones de tres y cinco puertas. La versión cinco puertas es el objeto de nuestro estudio.

1.1. CARACTERÍSTICAS TÉCNICAS

- **Motor y transmisión**

- *Posición:* delantero transversal con tracción delantera.

- **Suspensión**

- *Anterior:* ruedas independientes, tipo Pseudo McPherson, muelles helicoidales y amortiguadores hidráulicos integrados.
- *Posterior:* ruedas independientes, brazos tirados, barras de torsión transversales, amortiguadores hidráulicos.

- **Dirección**

Tipo: de cremallera asistida.

- **Frenos**

- *Sistema*: hidráulicos de doble circuito en X, con apoyo en la depresión y un compensador en función de la carga.
- *Anteriores*: de disco ventilados.
- *Posteriores*: de tambor con compensador de carga.

- **Espesores de la chapa**

Traviesa inferior	0,8 mm
Chapa portafaros	0,7 mm
Aleta delantera	0,7 mm
Larguero delantero	1,5 mm
Estribo	0,6 mm
Faldón	1,0 mm
Capó	0,7 mm
Puerta delantera	0,7 mm
Puerta trasera	0,7 mm
Aleta trasera	0,7 mm
Chapa portapiloto	1,0 mm
Portón	0,7 mm

1.2. IDENTIFICACIÓN DEL VEHÍCULO

Las características que identifican al vehículo se recogen, debidamente codificadas, en diversos puntos de la carrocería, como se refleja en la figura 1.

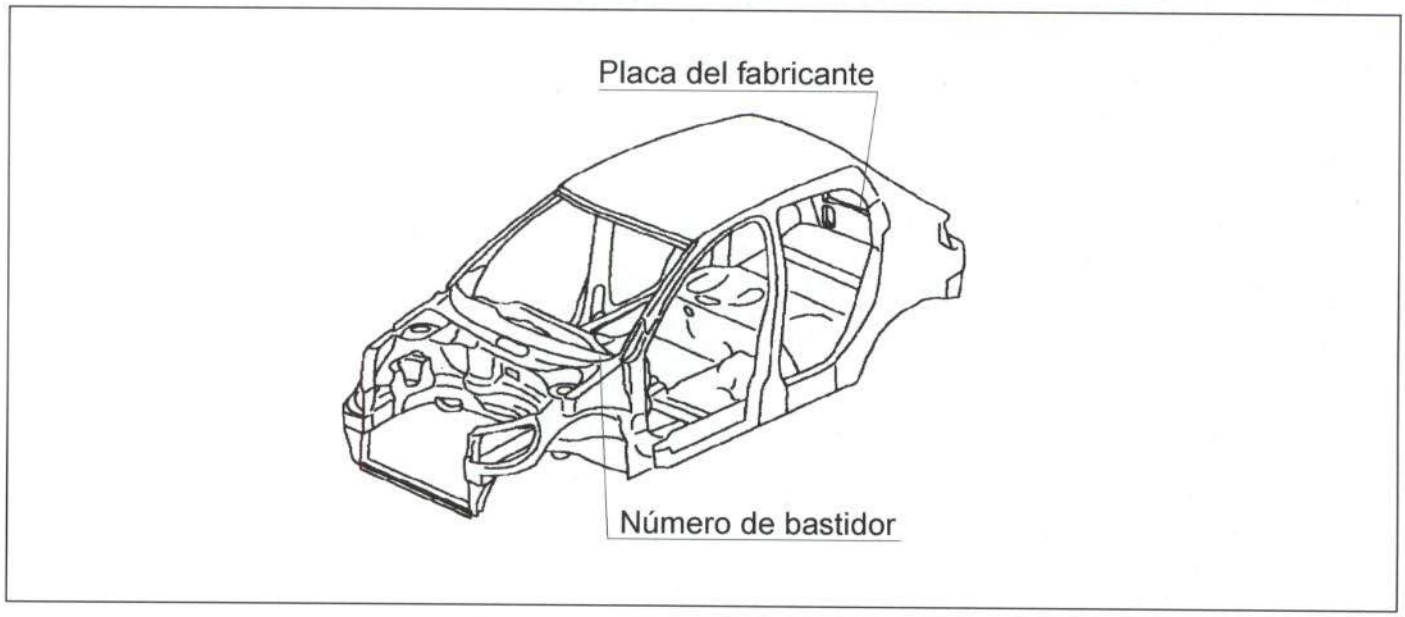

Figura 1.- Situación de la placa de identificación del vehículo y número de bastidor

- **El número de bastidor** se encuentra troquelado en la chapa del salpicadero, entre el motor y el compartimento de los pasajeros, así como en el faldón trasero (figura 1).
  Este número consta de 17 caracteres alfanuméricos, cuyo significado se detalla a continuación:

1	2	3	4	5	6	7	8	9	10	11	12	13	14	15	16	17
V	F	3	2	A	W	J	Z	T	4	0	7	2	3	1	8	1

Número correlativo de orden de fabricación

Tipo de caja de cambios

Tipo de motor:
WJZ: 1.9 l. 70 CV
HFZ: 1.1 l. 60 CV
HFY: 1.1 l. 55 CV
NFZ: 1.1 l. 90 CV

Tipo de carrocería

Modelo:
2: 206
7: 306
8: 406

Código de identificación mundial del constructor
VF3: Peugeot Francia.

- **La placa del constructor** está situada en la parte interior del faldón trasero.
  En la figura 2, se indican los datos recogidos en la placa.

Razón social del constructor	AUTOMOBILES PEUGEOT
Nº de homologación del vehículo	e2 * 93 / 81 *0173 * 01 *
Número de bastidor	VF32AHJZT40723181
Peso máximo autorizado	1525 KG
Peso máximo autorizado con remolque	2440 KG
Peso máximo en el eje delantero	1. 855 KG
Peso máximo en el eje trasero	2. 780 KG

Figura 2.- Placa del constructor

• **La identificación de pintura** se encuentra en el adhesivo del número DAM, que está situado en la torreta izquierda y viene dado por tres letras.

1.3. DIMENSIONES

Las deformaciones que pueda sufrir el vehículo en los elementos portantes sometidos a grandes esfuerzos (largueros, traviesas, pases de rueda, etc.) serán verificadas mediante la comprobación de las cotas y dimensiones de una serie de puntos, situados en la parte baja del monocasco. De otra forma, el vehículo podría presentar problemas de maniobrabilidad, desgaste de ruedas y, en general, disminuiría su seguridad activa y pasiva. En la figura 3, se señalan las principales cotas del vehículo, en planta y alzado. En las figuras 4, 5 y 6, se detallan las medidas exteriores más significativas del vehículo.

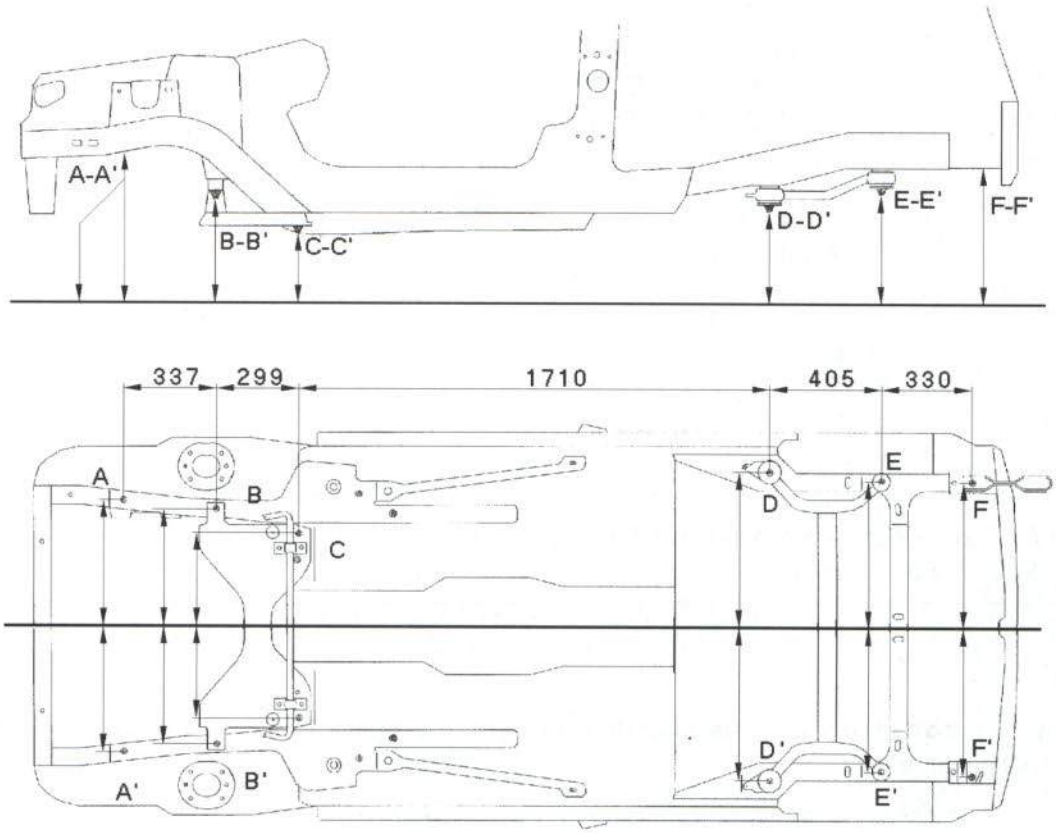

A-A' = Orificio anterior del larguero delantero
B-B' = Tornillo exterior posterior de fijación de la cuna motor
C-C' = Tornillo exterior posterior de fijación de la cuna motor al larguero
D-D' = Tornillo de fijación del eje trasero
E-E' = Tornillo exterior posterior de fijación de la cuna motor
F-F' = Último taladro del larguero trasero

Figura 3.- Cotas de la estructura

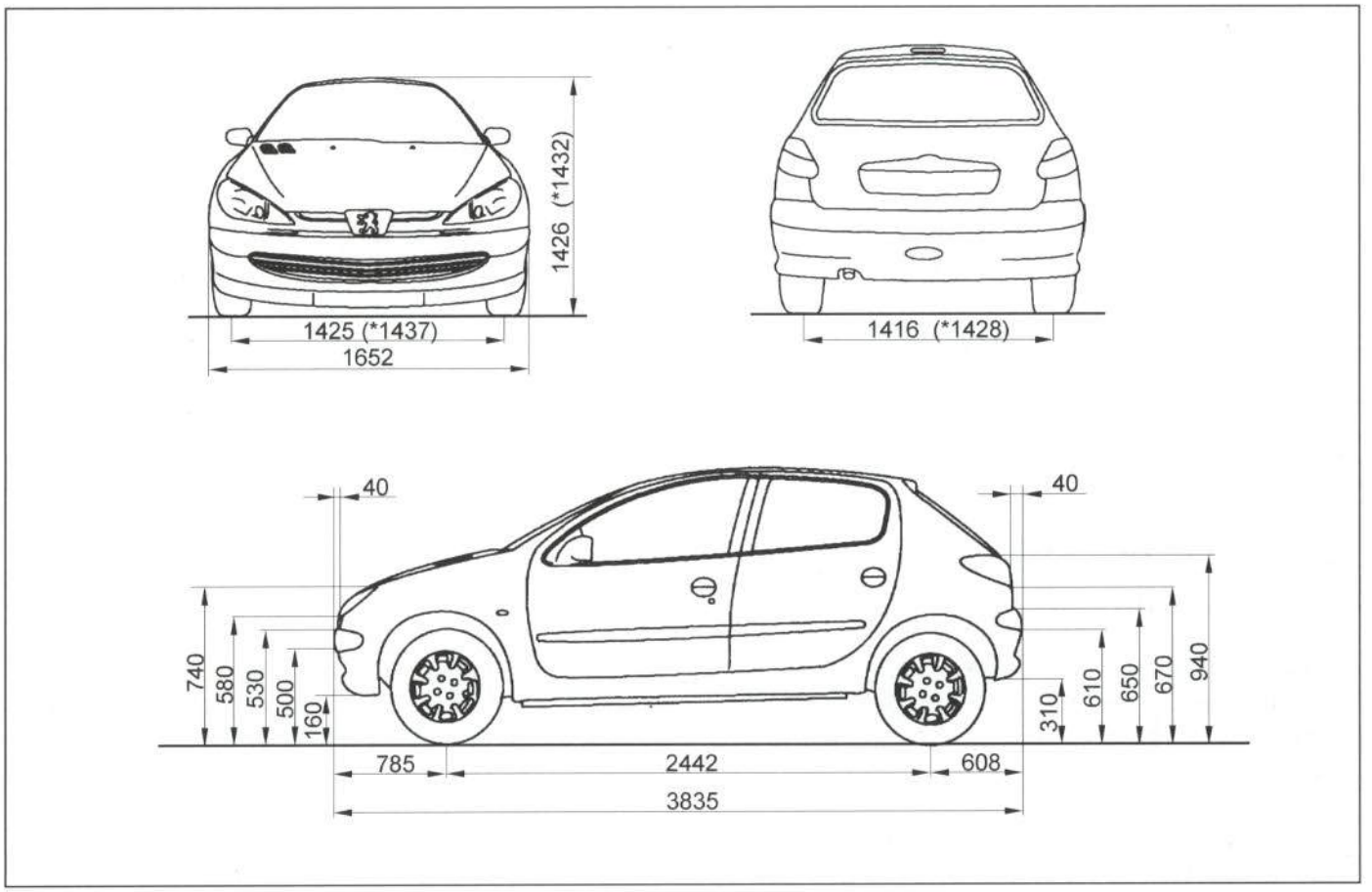

Figura 4.- Dimensiones exteriores del vehículo

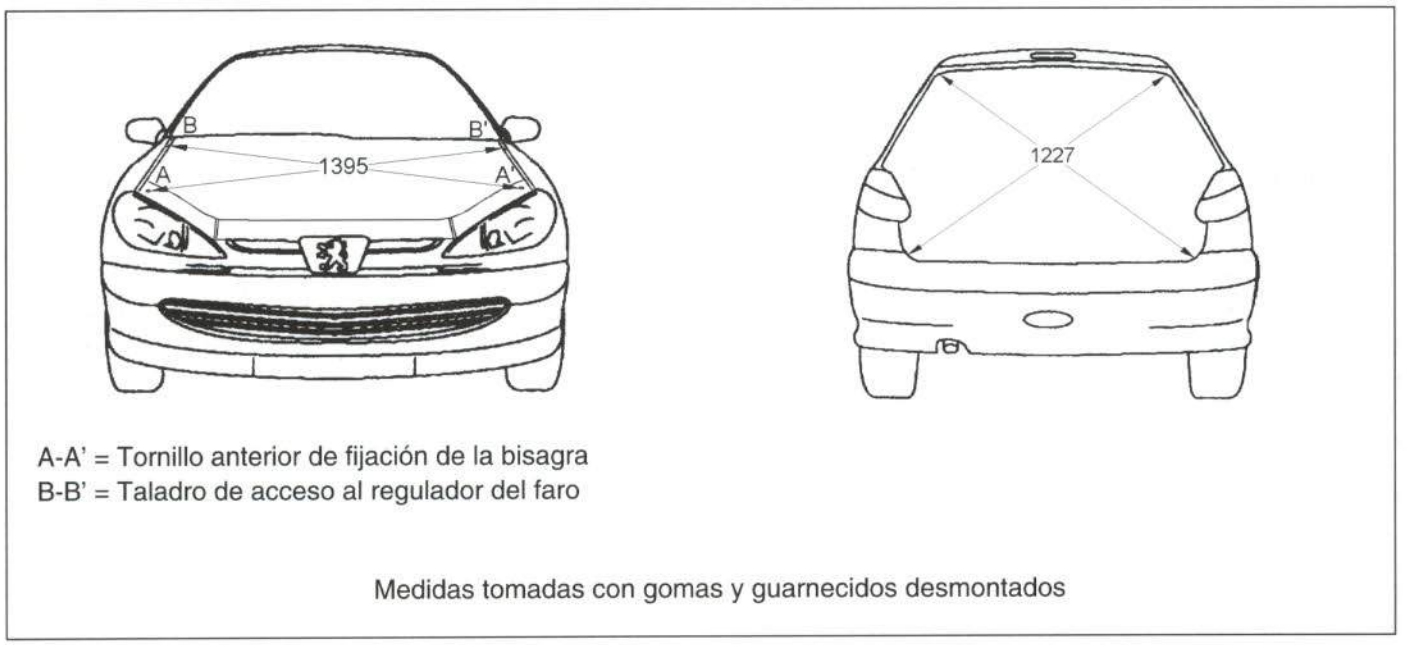

Figura 5.- Cotas de la parte delantera y trasera

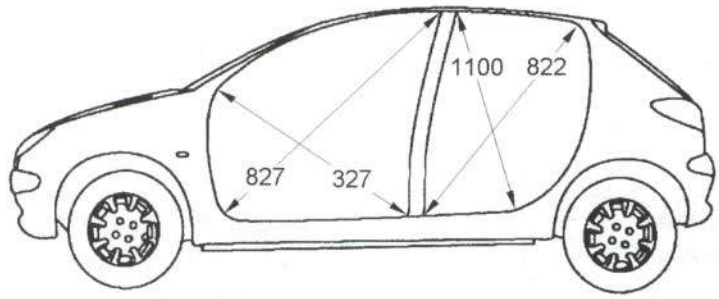

Medidas tomadas con gomas y guarnecidos desmontados

Figura 6.- Medidas de los huecos de puertas

1.4. ELEMENTOS EXTERIORES DE MATERIAL PLÁSTICO

Entre los elementos exteriores del Peugeot 206, se encuentran los fabricados en distintos tipos de plásticos, susceptibles de rotura en caso de colisión, debido a su localización.

Estos materiales, además de ser más ligeros, no presentan problemas de corrosión, son relativamente elásticos –lo cual es una ventaja en pequeños golpes– y proporcionan un buen acabado estético. Asimismo, son reparables mediante los procedimientos técnicos apropiados, sin perder sus propiedades.

En la figura 7, se detallan los elementos plásticos y se identifican los tipos para facilitar su reparación.

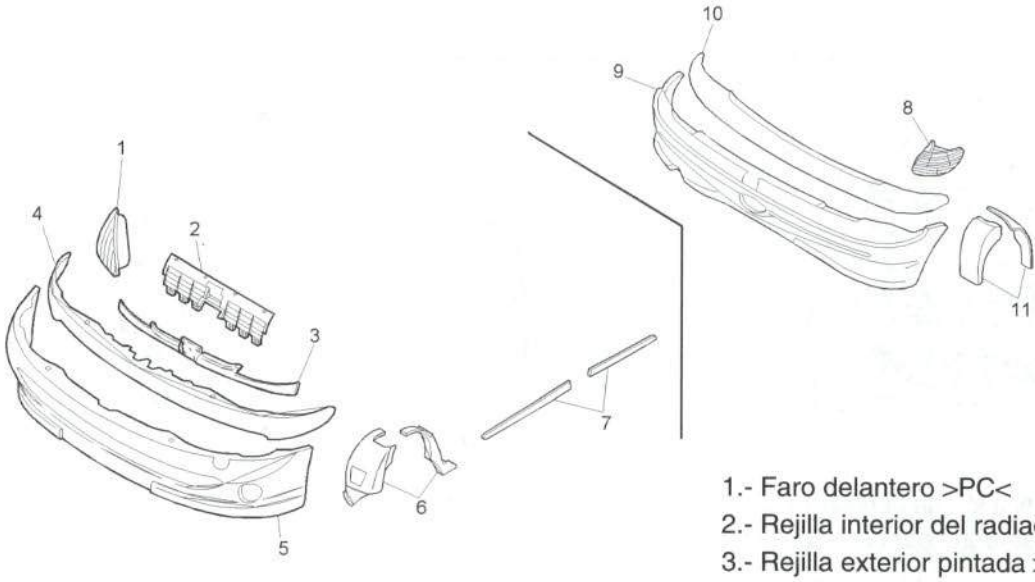

1.- Faro delantero >PC<
2.- Rejilla interior del radiador >PPTD20<
3.- Rejilla exterior pintada >ABS<
4.- Moldura del paragolpes >P/E<
5.- Paragolpes delantero >P/E<
6.- Guardabarros delantero >P/E<
7.- Molduras laterales de puerta >PP-EPDM-TD25<
8.- Piloto trasero >PC<
9.- Paragolpes trasero >P/E<
10.- Guardabarros trasero >P/E<

Figura 7.- Elementos exteriores de material plástico

1.5. ELEMENTOS DE LA CARROCERÍA QUE SUMINISTRA EL FABRICANTE

Para la reparación del Peugeot 206, el fabricante comercializa las piezas que se indican en las figuras 8, 9 y 10. Cada grupo está marcado con un número y los recambios que forman parte de un grupo se identifican con el mismo número, al que se le añade una letra.

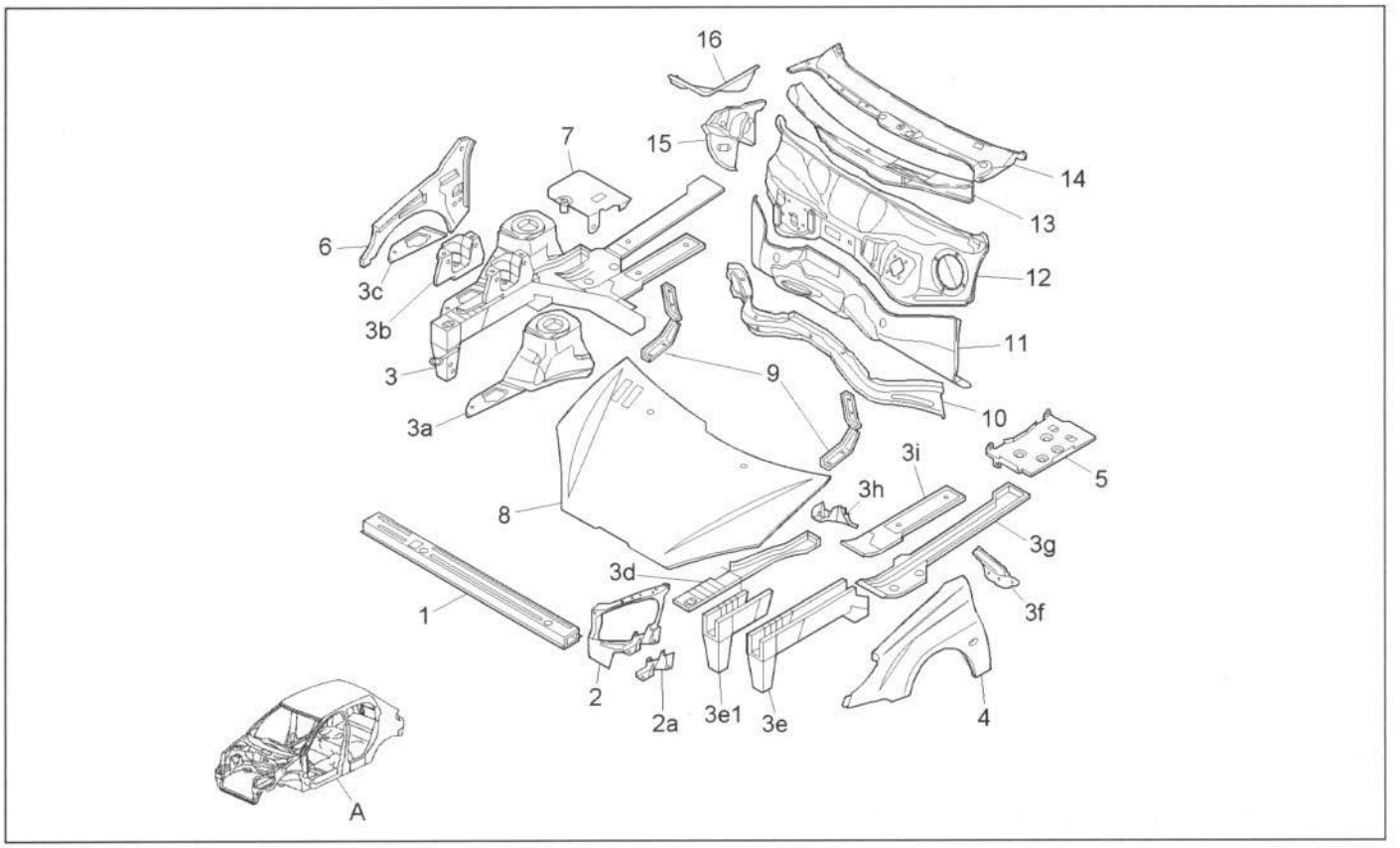

Figura 8.- Despiece de la parte delantera de la carrocería

DESPIECE DE LA PARTE DELANTERA DE LA CARROCERÍA

1. Traviesa inferior.
2. Chapa portafaros.
3. Conjunto pase de rueda.
   - 3a. Pase de rueda.
   - 3b. Soporte de motor.
   - 3c. Chapa de prolongación del pase de rueda.
   - 3d. Cierre superior del larguero delantero.
   - 3e. Larguero delantero.
     - 3e1. Punta de larguero delantero.
   - 3f. Refuerzo superior de larguero.
   - 3g. Prolongación del larguero delantero.
   - 3h. Refuerzo superior de larguero.
   - 3i. Cierre de la prolongación del larguero delantero.
4. Aleta delantera.
5. Soporte de la batería.
6. Chapa interior de aleta.
7. Soporte del regulador de inyección.
8. Capó delantero.
9. Bisagras de capó.
10. Travesaño inferior de salpicadero.
11. Salpicadero inferior.
12. Salpicadero.
13. Refuerzo de la traviesa superior.
14. Travesaño superior del salpicadero.
15. Canalizador de aire delantero.
16. Deflector.

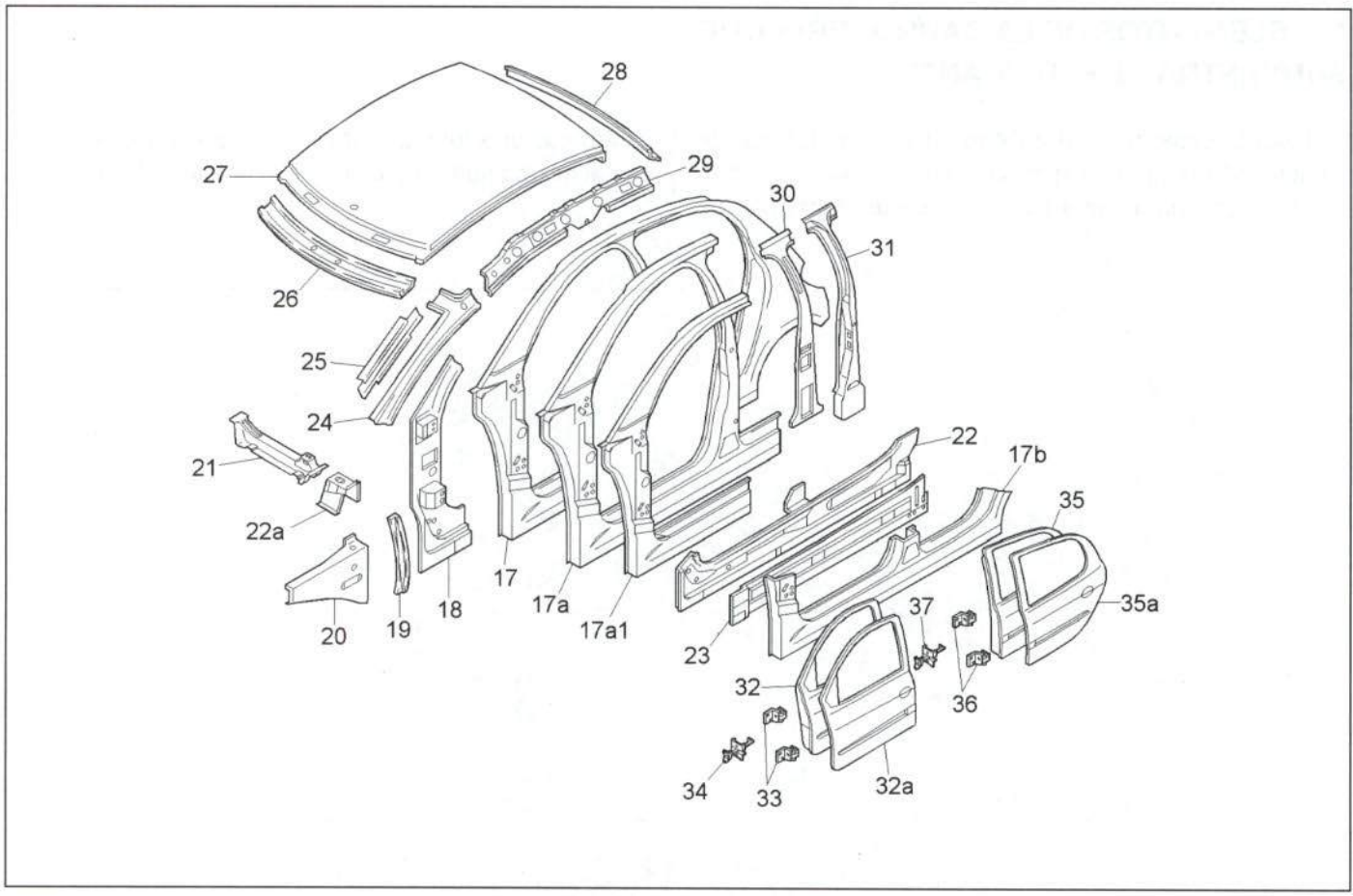

Figura 9.- Despiece de la parte central de la carrocería

DESPIECE DE LA PARTE CENTRAL DE LA CARROCERÍA

17. Lateral completo.
    - 17a. Marco de puerta delantera.
        - 17a1. Pilar anterior.
    - 17b. Estribo bajo puertas.
18. Cierre del pilar anterior.
19. Refuerzo inferior del pilar anterior.
20. Refuerzo posterior del pase de ruedas delantero.
21. Travesaño de piso.
22. Cierre de estribo.
    - 22a. Soporte del asiento delantero.
23. Refuerzo de estribo.
24. Cierre superior de pilar anterior.
25. Refuerzo superior de pilar anterior.
26. Traviesa anterior del techo.
27. Techo.
28. Traviesa posterior del techo.
29. Cierre de montante lateral del techo.
30. Cierre del pilar central.
31. Refuerzo del pilar central.
32. Puerta delantera.
    - 32a. Panel de puerta delantera.
33. Bisagras de puerta delantera.
34. Tirante de freno de puerta delantera.
35. Puerta trasera.
    - 35a. Panel de puerta trasera.
36. Bisagras de puerta trasera
37. Tirante de freno de puerta trasera.

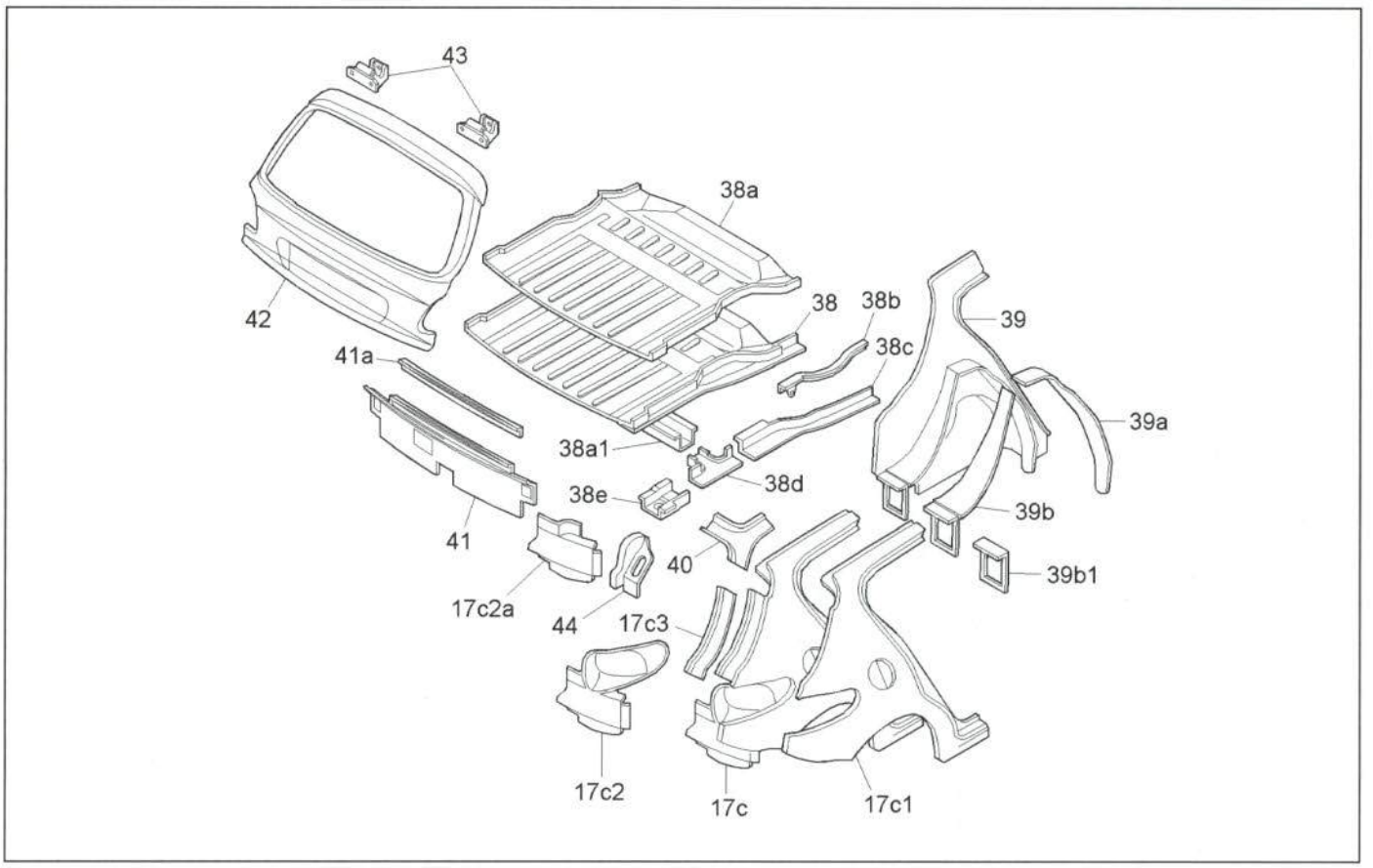

Figura 10.- Despiece de la parte trasera de la carrocería (versión 5 puertas)

DESPIECE DE LA PARTE TRASERA DE LA CARROCERÍA (VERSIÓN 5 PUERTAS)

17c. Conjunto aleta trasera con chapa vierteaguas y chapa portapiloto.

17c1. Aleta trasera.

17c2. Portapilotos.

17c2a. Prolongación de aleta.

17c3. Vierteaguas.

38. Conjunto piso de maletero.

38a. Piso de maletero.

38b. Larguero trasero.

38c. Larguero anterior trasero.

38d. Soporte de traviesa de piso maletero.

38e. Sección posterior del larguero trasero.

39. Pase de rueda trasero.

39a. Refuerzo anterior del pase de rueda trasero.

39b. Refuerzo posterior del pase de rueda trasero.

39b1. Soporte de depresor de aire.

40. Refuerzo superior del montante trasero.

41. Faldón trasero.

42. Portón trasero.

43. Bisagras del portón trasero.

44. Cierre de la chapa portapilotos.

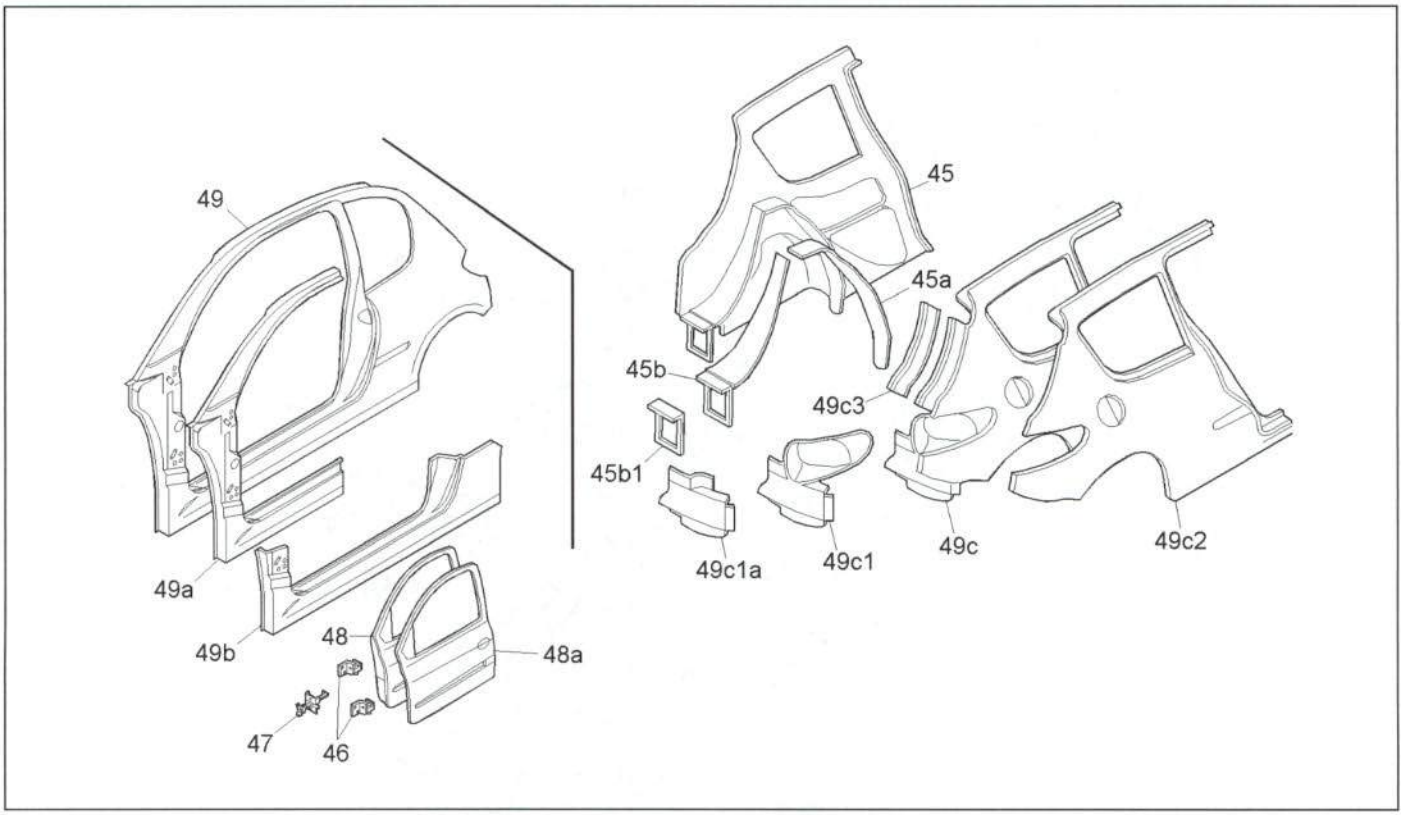

Figura 11.- Despiece de la parte trasera de la carrocería (versión 3 puertas)

DESPIECE DE LA PARTE TRASERA DE LA CARROCERÍA (VERSIÓN 3 PUERTAS)

45. Pase de rueda trasero.
    - 45a. Refuerzo del pase de rueda trasero.
    - 45b. Refuerzo posterior del pase de rueda.
        - 45b1. Soporte del depresor de aire.
46. Bisagras de la puerta delantera.
47. Tirante de freno de la puerta delantera.
48. Puerta delantera.
    - 48a. Panel de puerta delantera.
49. Panel lateral completo.
    - 49a. Pilar delantero.
    - 49b. Estribo bajo puerta.
    - 49c. Conjunto aleta trasera.
        - 49c1. Chapa portapilotos.
            - 49c1a. Soporte inferior de la chapa portapilotos.
        - 49c2. Aleta trasera.
        - 49c3. Vierteaguas.

1.6. SUSTITUCIONES PARCIALES CONTEMPLADAS POR EL FABRICANTE

Para la reparación del Peugeot 206, el constructor contempla la sustitución parcial de diversas piezas de la carrocería. De esta forma, se consigue un ahorro en el tiempo de reparación y, por tanto, menor coste. Asimismo, se evitan daños en las zonas de la carrocería que no hubiesen resultado afectadas, como ocurriría en una sustitución completa.

En las figuras 12 y 13, se detallan las secciones de ahorro que recomienda el fabricante y la zona aproximada de corte.

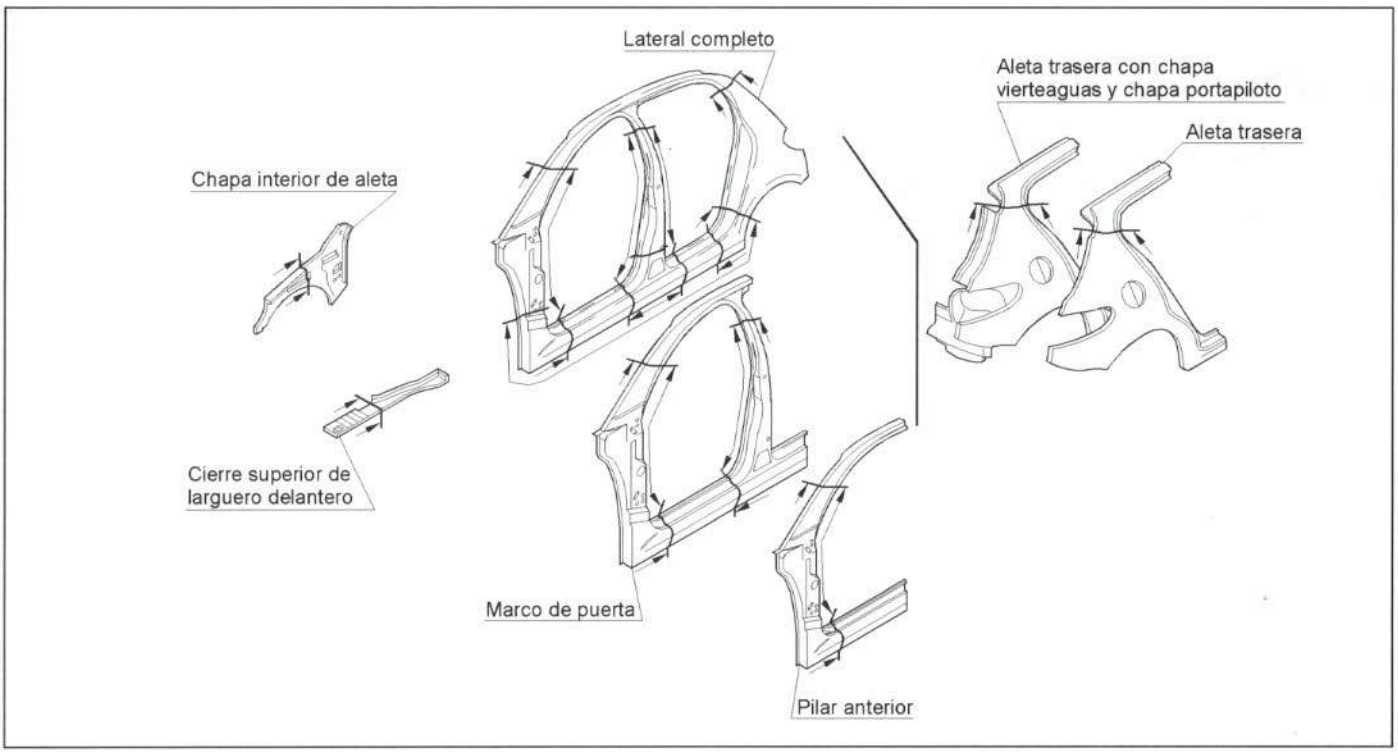

Figura 12.- Sustituciones parciales contempladas por el fabricante (versión 4 y 5 puertas)

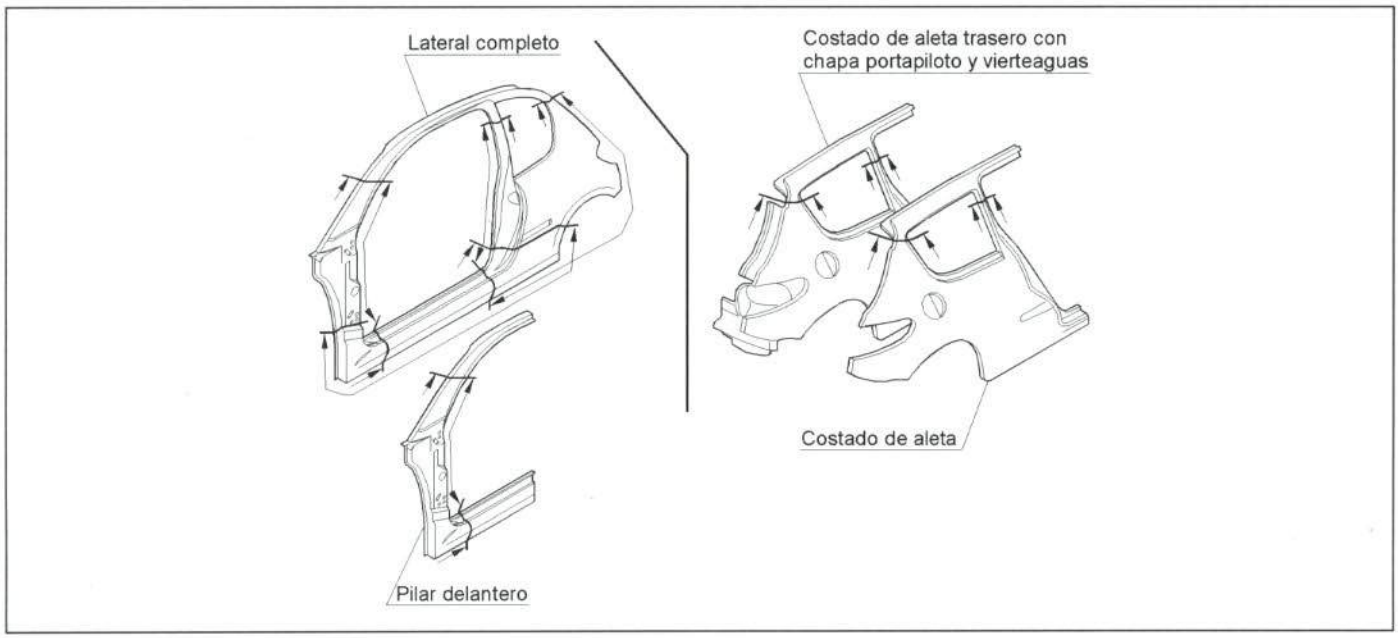

Figura 13.- Sustituciones parciales contempladas por el fabricante (versión 3 puertas)

2. REPARABILIDAD DE LA CARROCERÍA

A continuación, se detallan las características de los elementos exteriores más importantes del vehículo, en cuanto a reparabilidad, comercialización del repuesto y métodos para su sustitución. En caso de procederse a la reparación de alguna de estas piezas, se realizarán los desmontajes necesarios, en función de la localización y extensión del daño.

2.1. PARTE DELANTERA

En este apartado se analizan los elementos de la parte delantera del Peugeot 206 que resultan afectados con mayor frecuencia en un impacto delantero.

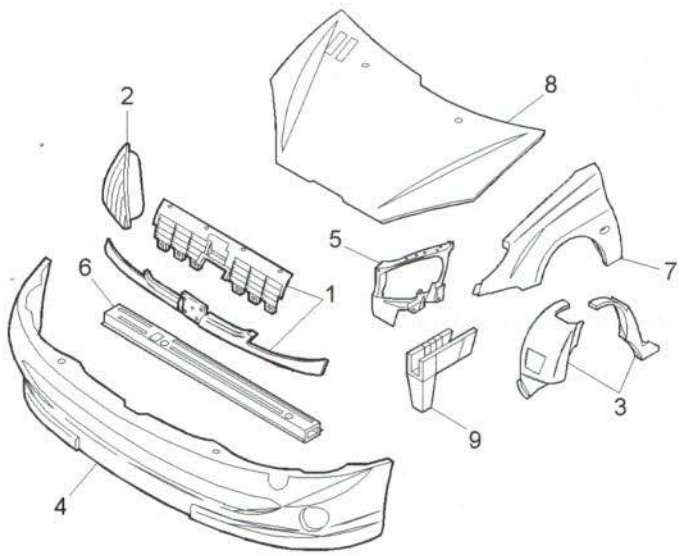

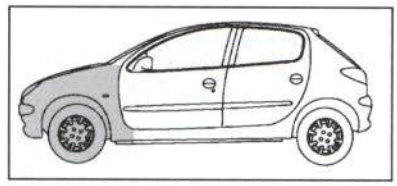

Elementos de la parte delantera

1. Conjunto rejilla frontal
2. Faro delantero
3. Guardabarros delantero
4. Paragolpes delantero
5. Chapa portafaros
6. Traviesa inferior metálica
7. Aleta delantera
8. Capó
9. Punta de larguero delantero

Figura 14.- Elementos de la parte delantera

2.1.1. Conjunto rejilla frontal

- *Comercialización*

En la figura 15 se muestran las posibilidades de adquisición de este elemento.

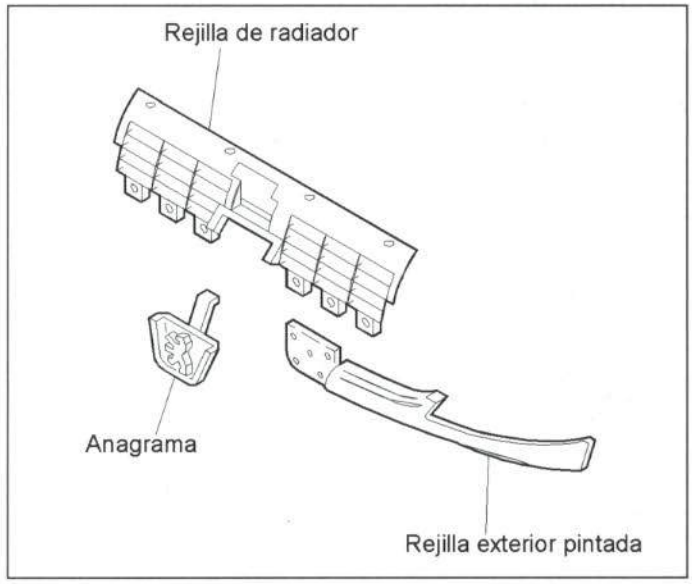

Figura 15.- Comercialización de la rejilla frontal

- *Unión de la pieza*

En la figura 16 se muestra la unión de esta pieza con el resto de la carrocería.

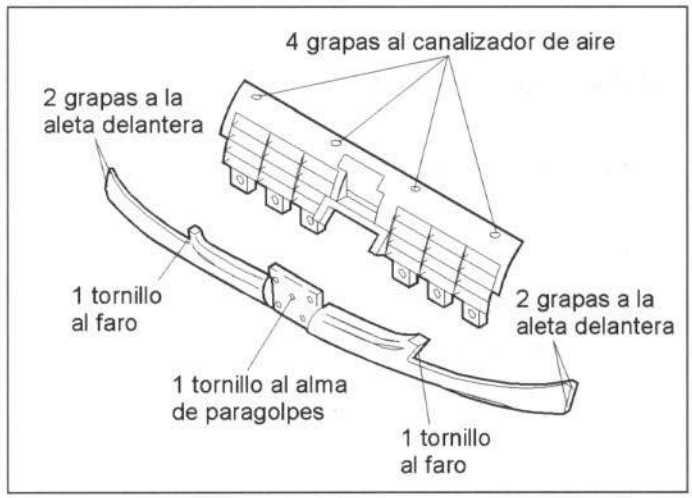

Figura 16.- Unión de la rejilla frontal

- *Método de sustitución*

- Rejilla interior del radiador (fijada por cuatro grapas).
- Rejilla exterior (fijada por cuatro grapas).
- Anagrama (fijado por dos grapas).
- Separar rejilla interior del radiador de la rejilla exterior (unidas por seis grapas).
- Rejilla exterior divisible en dos mitades (unidas por cuatro grapas).

2.1.2. Faro delantero

- *Comercialización*

El constructor comercializa este elemento como pieza de recambio independiente. En el faro se encuentra integrado el piloto de intermitencia.

- *Unión de la pieza*

En la figura 17 se muestra la unión del faro con el resto de la carrocería.

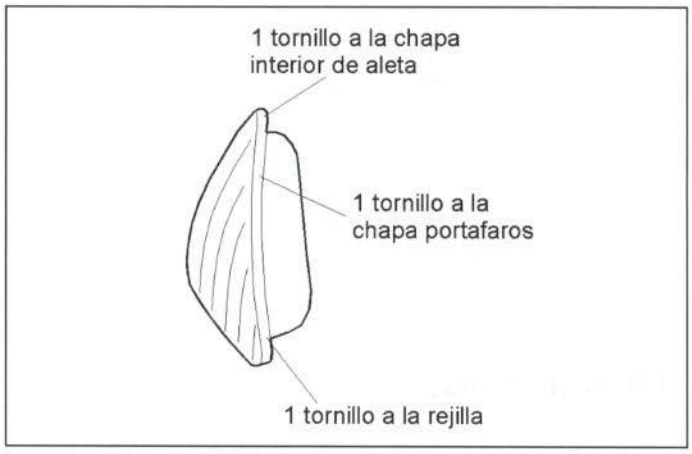

Figura 17.- Unión del faro delantero

- *Método de sustitución*

- Conjunto rejilla (fijado por ocho grapas y tres tornillos).
- Tornillos y conectores de faro (cuatro tornillos y una grapa).
- Faro delantero.

2.1.3. Guardabarros delantero

- *Comercialización*

En la figura 18 se muestran las posibilidades de adquisición de este elemento.

Figura 18.- Comercialización del guardabarros delantero

- Unión de la pieza

En la figura 19 se muestra la unión del guardabarros delantero con el resto de la carrocería.

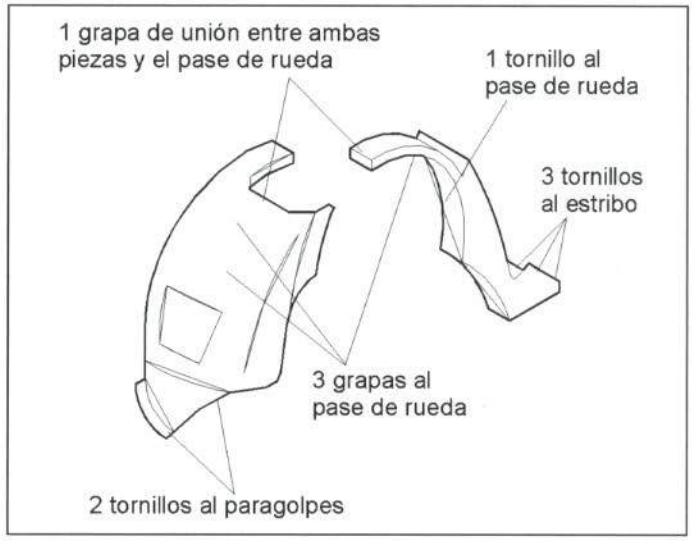

Figura 19.- Unión del guardabarros delantero

- Método de sustitución

Para el desmontaje del guardabarros delantero no será necesario retirar ningún elemento adicional.

2.1.4. Paragolpes delantero

- Comercialización

En la figura 20 se muestran las posibilidades de adquisición del paragolpes delantero.

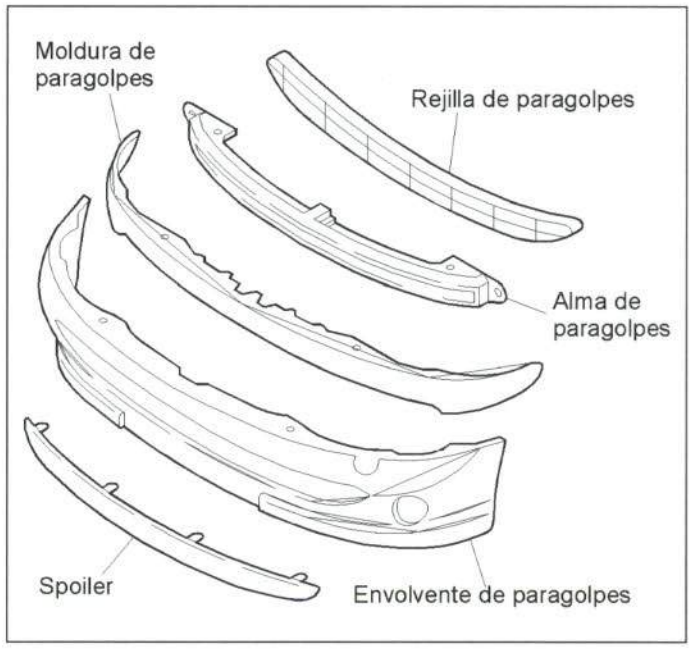

Figura 20.- Comercialización del paragolpes delantero

- Unión de la pieza

En la figura 21 se muestra la unión del paragolpes delantero con el resto de la carrocería.

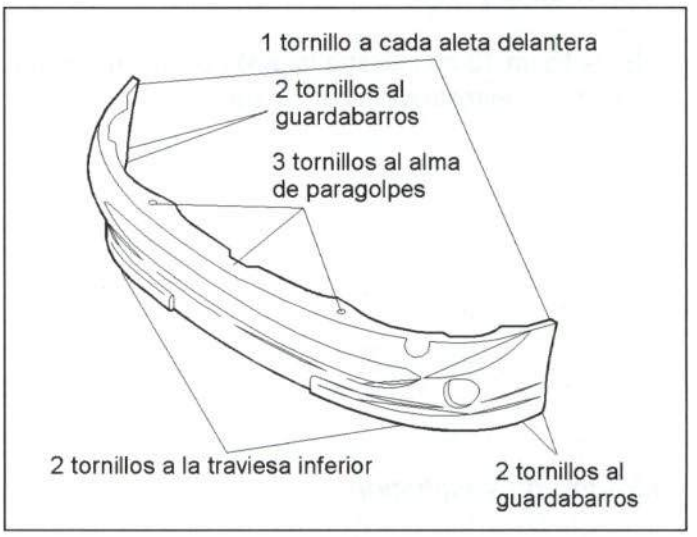

Figura 21.- Unión del paragolpes delantero

- Método de sustitución

- Conjunto rejilla (fijado por ocho grapas y tres tornillos).
- Faros (fijados por cuatro tornillos, una grapa y cuatro conectores).
- Parte anterior de guardabarros delantero (fijada por dos tornillos).
- Paragolpes delantero (fijado por cinco tornillos y dos tuercas).

Desvestido del paragolpes:

- Faros antinieblas (fijados por un tornillo y un conector).
- Rejilla de aire del paragolpes (fijada por diez grapas y ocho guías).
- Moldura del paragolpes (unida por cinco grapas y doce guías).
- Paragolpes delantero.

2.1.5. Chapa portafaros

- *Comercialización*

En la figura 22 se muestran las posibilidades de adquisición de la chapa portafaros.

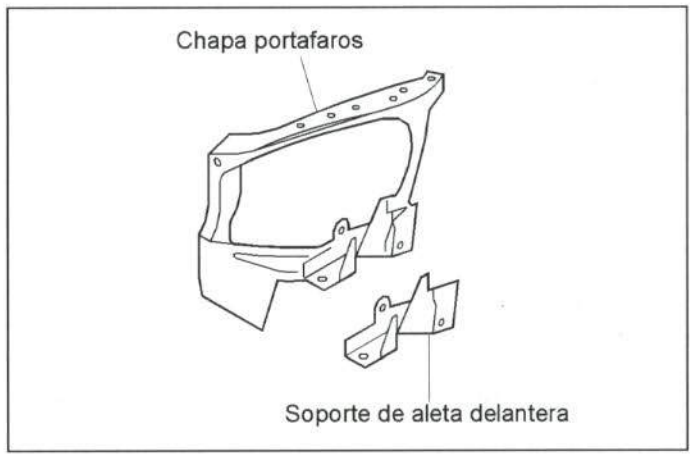

Figura 22.- Comercialización de la chapa portafaros

- *Unión de la pieza*

La figura 23 presenta la unión de la chapa portafaros con el resto de la carrocería.

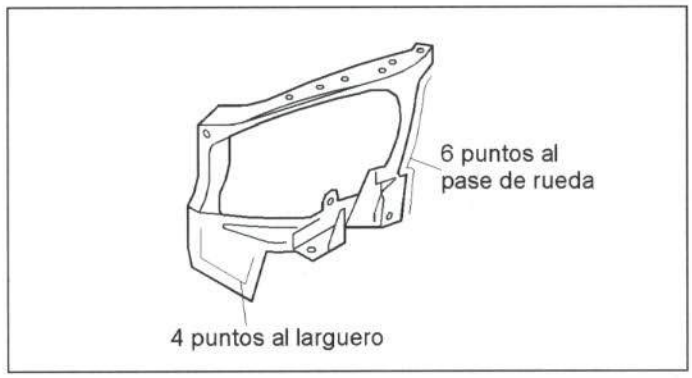

Figura 23.- Unión de la chapa portafaros

- *Método de sustitución*

- Conjunto rejilla (fijada por ocho grapas y tres tornillos).
- Faros (fijados por cuatro tornillos, una grapa y cuatro conectores eléctricos cada uno).
- Guardabarros delantero (fijado por seis tornillos y cuatro grapas).
- Paragolpes delantero (fijado por cinco tornillos y dos tuercas).
- Alma del paragolpes (fijada por dos tuercas).
- Cerradura de capó (unida por dos tornillos).
- Conjunto electroventilador (unido por cuatro tuercas, cuatro conectores eléctricos, cinco manguitos, tres abrazaderas, dos cierres rápidos y dos guías a la traviesa inferior metálica.
- Piloto lateral de aleta (unido por dos guías y un conector eléctrico).

- Aleta (según lado) (unida por tres tornillos, tres tuercas, dos grapas y una guía).
- Depósito de agua de los limpialunetas (unido por una tuerca, una guía, un conector eléctrico y dos tubos de agua). Sólo en el lado derecho.
- Soltar tubo de aspiración de aire (unido por tres grapas). Sólo en el lado izquierdo.
- Chapa portafaros.

- Accesibilidad

El acceso para la reparación de la chapa portapilotos es buena, ya que presenta una configuración abierta.

2.1.6. Traviesa inferior metálica

- Comercialización

El constructor comercializa este elemento como pieza de recambio independiente.

- Unión de la pieza

En la figura 24 se muestra la unión de la traviesa inferior metálica con el resto de la carrocería.

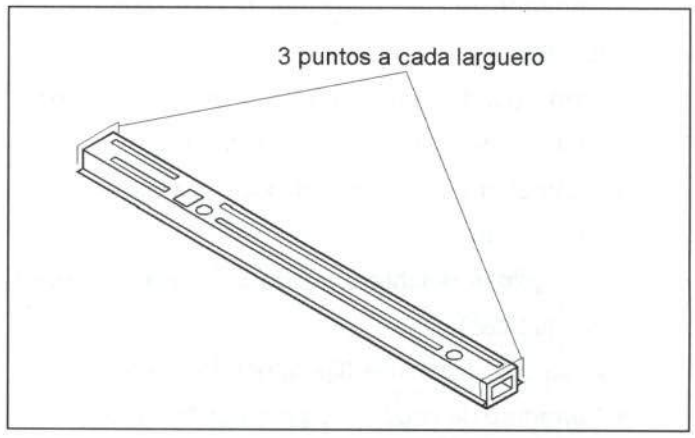

Figura 24.- Unión de la traviesa inferior metálica

- Método de sustitución

- Conjunto rejilla (fijada por ocho grapas y tres tornillos).
- Faros (fijados por cuatro bridas, cuatro conectores y una grapa a presión).
- Dos tornillos de unión del paragolpes a la parte anterior del guardabarros (dos tornillos por cada lado).
- Paragolpes (fijada por cinco tornillos y dos tuercas).
- Alma de paragolpes (fijado por dos tuercas).
- Cerradura de capó (fijada por dos tornillos y dos guías).
- Conjunto electroventiladores (fijados por cuatro tuercas, cuatro conectores eléctricos, cinco manguitos, tres abrazaderas, dos cierres rápidos y dos guías a la traviesa inferior metálica).
- Depósito de agua de los limpialunetas (fijado por una tuerca, una guía, un conector y dos tubos de agua).
- Claxon (fijado por un tornillo y un conector eléctrico).
- Traviesa inferior metálica (fijada a la punta del larguero de cada lado por tres puntos de resistencia).

- Accesibilidad

El acceso para la reparación de la traviesa inferior metálica es bueno, ya que presenta una configuración abierta.

2.1.7. Aleta delantera

- *Comercialización*

El constructor comercializa la aleta delantera como pieza de recambio independiente.

-*Unión de la pieza*

En la figura 25 se muestra la unión de la aleta delantera con el resto de la carrocería.

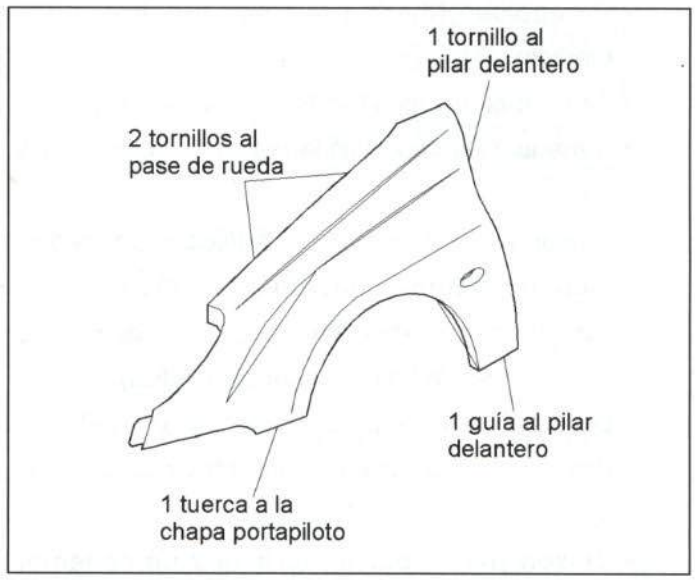

Figura 25.- Unión de la aleta delantera

- *Método de sustitución*

- Conjunto rejilla (fijado por ocho grapas y tres tornillos).
- Faro del lado correspondiente (fijado por cuatro tornillos, una grapa y cuatro conectores).
- Guardabarros delantero (fijado por seis tornillos y cuatro grapas).
- Piloto lateral (fijado por dos guías y un conector).
- Aleta delantera (fijada por tres tornillos, dos tuercas y grapas a la rejilla).

- *Accesibilidad*

En la figura 26 se muestran las zonas con diferente accesibilidad de la aleta delantera.

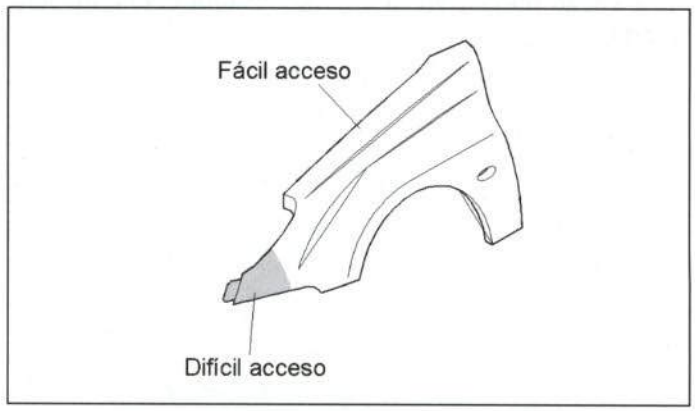

Figura 26.- Accesibilidad de la aleta delantera

2.1.8. Capó

- *Comercialización*

El constructor comercializa este elemento como pieza de recambio independiente.

- *Unión de la pieza*

El capó está unido a la carrocería mediante dos tuercas a cada bisagra.

- *Método de sustitución*

- Tubo del depósito de agua limpiaparabrisas a los dos difusores.
- Tubo de agua de unión entre los difusores.
- Capó delantero

Desvestido del capó:

- Rejilla de aire del capó.
- Difusores de agua de los limpiaparabrisas (fijados a presión).
- Grapas y tapones.

- *Accesibilidad*

En la figura 27 se muestran las zonas con diferente accesibilidad del capó.

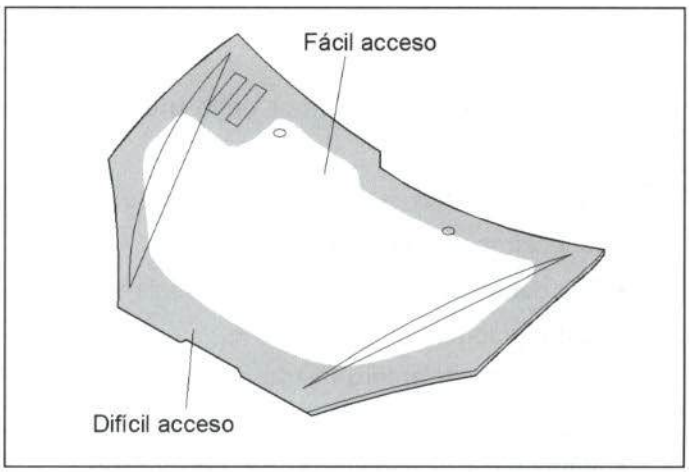

Figura 27.- Accesibilidad del capó

2.1.9. Larguero delantero

- *Comercialización*

En la figura 28 se muestran las posibilidades de adquisición del larguero delantero.

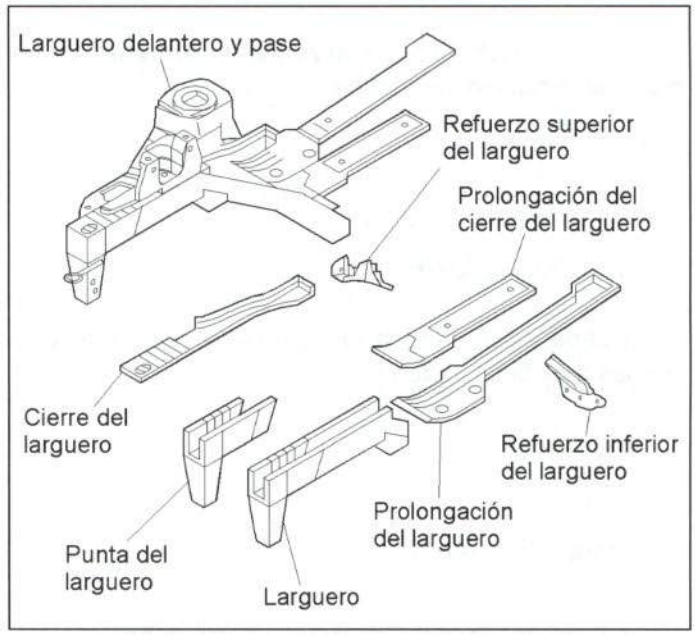

Figura 28.- Comercialización del larguero delantero

- *Unión de la pieza*

En la figura 29 se muestra la unión del larguero delantero con el resto de la carrocería.

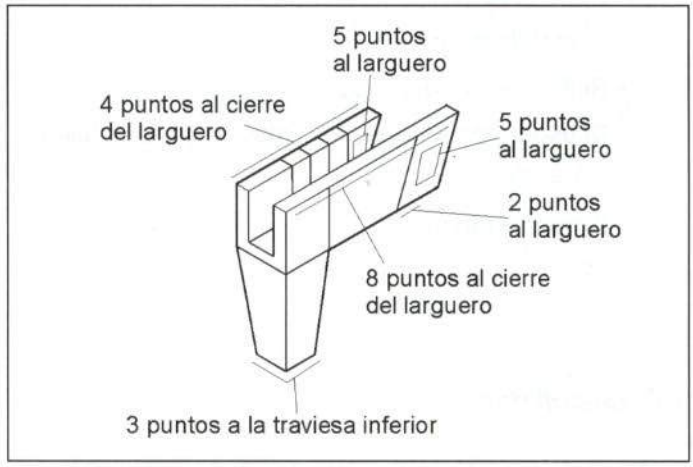

Figura 29.- Unión del larguero delantero

- *Método de sustitución*

- Conjunto rejilla (fijada por ocho grapas y tres tornillos).
- Faros (fijados por cuatro tornillos, cuatro conectores y una grapa cada uno).
- Guardabarros delantero (fijado por seis tornillos y cuatro grapas).
- Paragolpes delantero (fijado por cinco tornillos y dos tuercas).
- Alma de paragolpes (fijado por dos tuercas).
- Tapacubos.
- Rueda (fijada por cuatro tornillos a máquina).
- Piloto lateral de aleta (fijado por un conector eléctrico).

PEUGEOT 206

CESVIMAP

FICHA PRONTUARIO PARA PERITOS TASADORES Y REPARADORES

Componente	Características de ensamblaje	Espesor	Accesibilidad en reparación	Método de sustitución
PARAGOLPES DELANTERO	Atornillado: - 1 tornillo a cada aleta delantera. - 2 tornillos a cada guardabarros. - 3 tornillos al alma del paragolpes. - 2 tornillos a la traviesa inferior.			• Conjunto rejilla. • Faros. • Parte anterior del guardabarros delantero. • Paragolpes delantero. Desvestido del paragolpes: • Faros antiniebla. • Rejilla de aire del paragolpes. • Moldura del paragolpes.
CHAPA PORTAFAROS	Soldada: - 6 puntos al pase de rueda. - 4 puntos al larguero.	0,7 mm	BUENA	• Conjunto rejilla. • Faros. • Guardabarros delantero. • Paragolpes delantero. • Alma del paragolpes. • Cerradura del capó. • Conjunto electroventilador. • Piloto lateral de aleta delantera. • Aleta delantera. • Depósito de agua de los limpialunetas (sólo lado derecho). • Tubo de aspiración de aire (sólo lado izquierdo). • Chapa portafaros.
TRAVIESA INFERIOR METÁLICA	Soldada: - 3 puntos a cada larguero.	0,8 mm	BUENA	• Conjunto rejilla. • Faros. • Dos tornillos de unión del paragolpes a la parte anterior del guardabarros. • Paragolpes. • Alma de paragolpes. • Cerradura del capó. • Conjunto electroventilador. • Depósito de agua de los limpialunetas. • Claxon. • Traviesa inferior metálica.
ALETA DELANTERA	Atornillada: - 2 tornillos al pase de rueda. - 1 tornillo al pilar delantero. - 1 guía al pilar delantero. - 1 tuerca a la chapa portapiloto.	0,7 mm	NORMAL (Dependiendo de sus zonas)	• Conjunto rejilla. • Faro delantero del lado correspondiente. • Guardabarros. • Piloto lateral. • Aleta delantera.

Componente	Características de ensamblaje	Espesor	Accesibilidad en reparación	Método de sustitución
CAPÓ 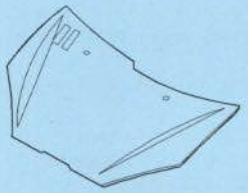	Atornillado: - 2 tuercas a cada bisagra.	0,7 mm	NORMAL (Dependiendo de sus zonas)	• Tubo del depósito de agua de los limpiaparabrisas a los dos difusores. • Tubo de agua de unión entre los difusores. • Capó delantero. Desvestido del capó: • Rejilla de aire del capó. • Difusores de agua de los limpiaparabrisas. • Grapas y tapones.
LARGUERO DELANTERO 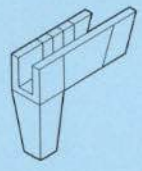	Soldado: - 12 puntos al cierre del larguero. - 12 puntos al larguero. - 3 puntos a la traviesa inferior.	1,5 mm	NULA (Configuración cerrada)	• Conjunto rejilla. • Faros. • Guardabarros delantero. • Paragolpes delantero. • Alma de paragolpes. • Tapacubos. • Rueda (según lado). • Piloto lateral de aleta. • Aleta del lado correspondiente. • Cerradura de capó. • Conjunto radiadores. • Caja del filtro de aire. • Cableado de la chapa porta-faros. • Horquilla del cable del embrague. • Traviesa inferior. Sólo para el lado izquierdo: • Canalizador de aire de la batería. • Tapa de la batería. • Batería. • Caja de la batería. • Caja de fusibles. • Conjunto fusibles. Sólo para el lado derecho: • Depósito de agua del limpiaparabrisas. • Soporte del regulador de inyección. • Regulador de inyección. • Claxon. • Conjuntos mecánicos. • Larguero delantero.

PEUGEOT 206

Componente	Características de ensamblaje	Espesor	Accesibilidad en reparación	Método de sustitución
PUERTA DELANTERA 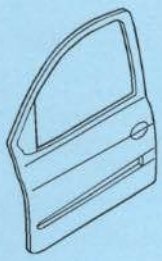	Atornillada: - 2 tornillos a cada bisagra. - 2 tornillos de cada bisagra al pilar delantero.	0,7 mm	NORMAL (Dependiendo de sus zonas)	• Tirador interior. • Embellecedor del tirador interior. • Triángulo embellecedor de espejo. • *Twiter* interior de espejo. • Guarnecido interior de puerta. • Impermeabilizante. • Altavoz lateral de puerta. • Cejilla interior. • Luna. • Conjunto del motor del elevalunas. • Espejo retrovisor. • Mando de apertura. • Bombín de puerta. • Cerradura. • Instalación eléctrica. • Embellecedor de unión de las cejillas y el cajetín de luna. • Cajetín de luna. • Cejilla exterior de luna. • Mando de apertura exterior. • Moldura lateral. • Insonorizante de plástico superior e inferior de puerta. • Adhesivo embellecedor del marco. • Tirante de freno de puerta. • Bisagra superior e inferior. • Puerta delantera.
PANEL DE PUERTA DELANTERA 	- Plegado y sellado en todo su contorno. - 4 puntos al armazón.			• Tirador interior. • Embellecedor del tirador interior. • Triángulo embellecedor de espejo. • *Twiter* interior de espejo. • Guarnecido interior de puerta. • Impermeabilizante. • Altavoz lateral de puerta. • Cejilla interior. • Luna. • Espejo retrovisor. • Embellecedor de unión de las cejillas y el cajetín de luna. • Cajetín de luna. • Cejilla exterior de luna. • Mando de apertura exterior. • Moldura lateral. • Insonorizante de plástico superior e inferior de puerta. • Adhesivo embellecedor del marco. • Placa autocolante. • Grapas y tapones. • Puerta delantera. • Panel de puerta delantera.

PEUGEOT 206

Componente	Características de ensamblaje	Espesor	Accesibilidad en reparación	Método de sustitución
PUERTA TRASERA	Atornillada: - 2 tornillos a cada bisagra. - 2 tornillos de cada bisagra al pilar central.	0,7 mm	NORMAL (Dependiendo de sus zonas)	• Tirador interior. • Embellecedor de tirador interior. • Manilla elevalunas. • Guarnecido de puerta. • Altavoz lateral de puerta. • Impermeabilizante. • Cejilla interior. • Luna. • Conjunto elevalunas. • Cerradura. • Instalación eléctrica. • Cajetín de luna. • Embellecedor de la cejilla. • Mando de apertura exterior. • Moldura lateral. • Grapas y tapones. • Bisagra inferior. • Bisagra superior. • Tirante de freno de puerta. • Puerta trasera.
PANEL DE PUERTA TRASERA	- Plegado y sellado en todo su contorno. - 3 puntos de soldadura al armazón.			• Tirador interior. • Embellecedor de tirador interior. • Manilla elevalunas. • Guarnecido de puerta. • Altavoz lateral de puerta. • Impermeabilizante. • Cejilla interior. • Luna. • Instalación eléctrica. • Cajetín de luna. • Embellecedor de la cejilla. • Mando de apertura exterior. • Moldura lateral. • Placa autocolante. • Grapas y tapones. • Tirante de freno de puerta. • Puerta trasera. • Panel de puerta trasera.
ESTRIBO BAJO PUERTAS	Soldado: - 37 puntos al refuerzo y cierre del estribo. - 33 puntos al refuerzo de estribo, cierre de estribo y piso. - 4 puntos al refuerzo del pilar delantero, refuerzo de estribo, cierre de estribo y piso. - 5 puntos al refuerzo del pilar delantero. - Soldadura MIG al pilar delan-tero. - Soldadura MIG al pilar central. - Soldadura MIG a la aleta trasera.	0,6 mm	NULA (Configuración cerrada)	• Conjunto rejilla delantera. • Guardabarros delantero. • Piloto lateral de aleta. • Aleta delantera. • Tirante de freno de la puerta delantera. • Puerta delantera. • Tirante de freno de la puerta trasera. • Puerta trasera. • Goma de contorno de la puerta delantera. • Goma de contorno de la puerta trasera. • Moqueta de piso. • Guarnecido de pilar central. • Carrete del cinturón delantero. • Rueda trasera. • Parte anterior del guardabarros trasero. • Boca de llenado (sólo lado derecho). • Estribo bajo puertas.

PEUGEOT 206

Componente	Características de ensamblaje	Espesor	Accesibilidad en reparación	Método de sustitución
PARAGOLPES TRASERO	Atornillado: - 2 tornillos al guardabarros. - 5 tornillos al faldón. - 1 tornillo a cada aleta.			• Parte posterior del guardabarros. • Uniones del paragolpes trasero. • Paragolpes trasero. Desvestido del paragolpes: • Luz de niebla. • Moldura del paragolpes. • Absorbedor del paragolpes.
ALETA TRASERA	Soldada: - 9 puntos al vierteaguas. - 9 puntos a la chapa portapilotos. - 11 puntos al pase de rueda. - Soldadura MIG al resto de aleta. - Sellado al pase de rueda.	0,7 mm	FÁCIL (Parte posterior) DIFÍCIL (Parte anterior)	• Guardabarros trasero. • Uniones del paragolpes trasero. • Piloto trasero del lado a sustituir. • Guarnecido del maletero. • Moqueta del piso del maletero. • Antisonoro del maletero. • Elevador de portón. • Goma de contorno del maletero. • Luz de freno. • Resbalón de puerta trasera del lado a sustituir. • Rueda del lado a sustituir. • Depresor de la salida de aire del pase de rueda trasero. • Antisonoro del pase de rueda trasero. • Guarnecido lateral del pase de rueda. • Guarnecido de custodia. • Carrete del cinturón. • Guía del cinturón. • Punto de anclaje del cinturón. • Asiento modulable. • Aleta trasera. Sólo lado derecho: • Tapa de combustible. • Boca de llenado. • Instalación de agua de la luneta trasera. Sólo lado izquierdo: • Luz de maletero. • Instalación de luz de freno.

Componente	Características de ensamblaje	Espesor	Accesibilidad en reparación	Método de sustitución
CHAPA PORTAPILOTO	Soldada: - 13 puntos a la aleta. - 18 puntos al cierre de la chapa portapiloto. - 11 puntos al faldón. - 3 puntos al larguero trasero. - 7 puntos al pase de rueda.	1 mm	NULA (Configuración cerrada)	• Parte posterior del guardabarros trasero del lado a sustituir. • Tornillos de unión de la parte posterior del guardabarros al paragolpes del lado contrario a sustituir. • Paragolpes trasero. • Guarnecido lateral del maletero. • Piloto. • Goma de contorno de portón trasero. • Guarnecido de custodia. • Carrete del cinturón. • Moqueta de piso del maletero. • Antisonoro del maletero. • Ganchos de sujeción del equipaje del maletero. • Depresor de salida del aire del cierre de aleta. • Antisonoro del cierre de aleta. • Instalación eléctrica de la chapa portapiloto. • Chapa portapiloto.
PORTÓN	Atornillado: - 1 tuerca a cada bisagra. - 1 tornillo de cada bisagra a la carrocería.	0,7 mm	NORMAL (Dependiendo de sus zonas)	• Guarnecido de custodia del lado izquierdo. • Luz de maletero. • Instalación de luneta térmica. • Tercera luz de freno. • Instalación de agua de la luneta. • Elevadores del portón. • Bisagras del portón. • Portón. Desvestido del portón: • Guarnecido interior del portón. • Cerradura. • Mando de apertura exterior. • Asideros del portón. • Luces de matrícula. • Interruptor de luz del maletero. • Brazo y escobilla del limpialuneta. • Motor del limpialuneta. • Luneta térmica. • Instalación eléctrica del portón. • Pasacables. • Luna. • Anagramas. • Tacos de apoyo y tacos de bandeja. • Grapas y tapones.

PEUGEOT 206

Componente	Características de ensamblaje	Espesor	Accesibilidad en reparación	Método de sustitución
FALDÓN TRASERO 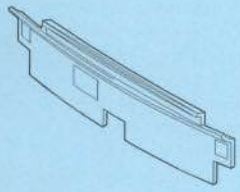	Soldado: - 10 puntos a la chapa portapiloto. - 10 puntos al piso maletero. - 2 puntos a cada cierre de la chapa portapiloto.	1 mm		• Parte posterior de los guardabarros traseros. • Paragolpes trasero. • Goma de contorno del portón. • Guarnecidos laterales del maletero. • Piloto trasero. • Moqueta de piso maletero. • Antisonoro del maletero. • Ganchos de sujeción de equipajes. • Resbalón de la cerradura del portón. • Protector de instalación eléctrica de los pilotos traseros. • Instalación eléctrica de los pilotos traseros. • Rueda de repuesto. • Placa del fabricante. • Grapas y tapones. • Faldón trasero.
LARGUERO TRASERO 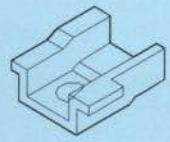	Soldado: - 6 puntos al piso del maletero. - 1 punto al refuerzo del pase de rueda. - 4 puntos al larguero anterior trasero. - 3 puntos a la chapa portapiloto.		NULA (Configuración cerrada)	• Parte posterior del guardabarros trasero al paragolpes. • Paragolpes. • Moqueta del piso del maletero. • Antisonoro del maletero. • Rueda de repuesto. • Protector de instalación de pilotos. • Instalación de pilotos. • Enganches de equipajes. • Silencioso (sólo lado izquierdo). • Larguero trasero.
RADIADOR-CONDENSADOR 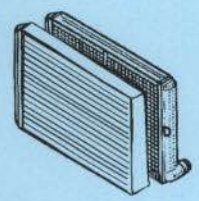	Atornillado: - 2 tornillos a cada chapa portafaros.			• Desconectar batería. • Vaciar el circuito de gas del aire acondicionado. • Vaciar líquido del circuito de refrigeración. • Conjunto rejilla frontal. • Faros delanteros. • Parte anterior del guardabarros delantero. • Paragolpes delantero. • Alma del paragolpes. • Cerradura del capó. • Tuberías del radiador. • Tuberías de aire acondicionado. • Canalizador de aire a los radiadores. • Conjunto radiador-condensador.

Componente	Características de ensamblaje	Espesor	Accesibilidad en reparación	Método de sustitución
CONJUNTOS MECÁNICOS 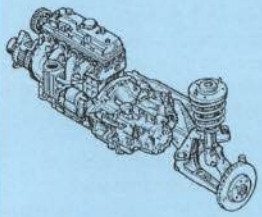	Atornillados: - 5 tornillos y 2 tuercas al soporte de sujeción del motor. - 4 tornillos al puente bajo motor.			• Conjunto rejilla delantera. • Faros delanteros. • Parte anterior del guardabarros delantero. • Paragolpes delantero. • Alma del paragolpes. • Cerradura de capó. • Vaciar el circuito de gas del aire acondicionado y líquido refrigerante. • Desconectar batería. • Tuberías de radiador: de entrada, de salida y de bomba de expansión. • Tuberías de aire acondicionado. • Canalizador de aire acondicionado. • Batería, caja de batería y soporte de la batería. • Tapa de motor y caja de filtro de aire con la caja de resonancia. • Cables de embrague y acelerador. • Tuberías de calefacción, aire acondicionado, servodirección y alimentación y retorno de combustible, servofreno y bombona de expansión. • En el interior del vehículo, separar la columna de dirección con la cremallera, un tornillo pasante con una tuerca y una grapa. • Conjunto escape. • Separar palanca de cambios de tirantería. • Separar latiguillos de freno de la tubería. • Soporte de sujeción del motor. • Tornillos de sujeción del puente bajo motor. • Tornillos de apoyos superiores de las torretas McPherson. • Bajar los conjuntos mecánicos delanteros.

- Aleta del lado correspondiente (fijada por tres tornillos, tres tuercas y una guía).
- Cerradura de capó (fijada por dos tornillos y dos grapas).
- Conjunto radiadores (fijado por cuatro tornillos, cuatro conectores eléctricos, cinco manguitos, dos cierres rápidos y dos guías).
- Caja del filtro de aire (fijada por una abrazadera).
- Cableado de la chapa portafaros (fijada por un tornillo y una grapa).
- Horquilla del cable de embrague (fijada por tres tornillos y una guía).
- Traviesa inferior (soldada).
- Chapa portafaros del lado correspondiente.

Sólo para el lado izquierdo:

- Canalizador de aire a la batería (fijado a presión).
- Tapa de la batería.
- Batería (fijada por dos tornillos y una tuerca).
- Caja de la batería (fijada por seis tornillos y dos conectores).
- Caja de fusibles (fijada por dos tornillos y nueve conectores.
- Conjunto de fusibles.

Sólo para el lado derecho:

- Depósito de agua del limpiaparabrisas (fijado por un tornillo, un conector eléctrico, una guía y conectado a dos tubos de goma).
- Soporte del regulador de inyección (fijado por una grapa, un tornillo, un conector y a presión).
- Regulador de inyección (fijado por dos tuercas y un conector).
- Claxon (fijado por un tornillo y un conector).
- Conjuntos mecánicos.
- Larguero delantero.

- *Accesibilidad*

La accesibilidad del larguero delantero es nula, debido a que presenta una configuración cerrada.

En la figura 30 se muestra una sección de este elemento.

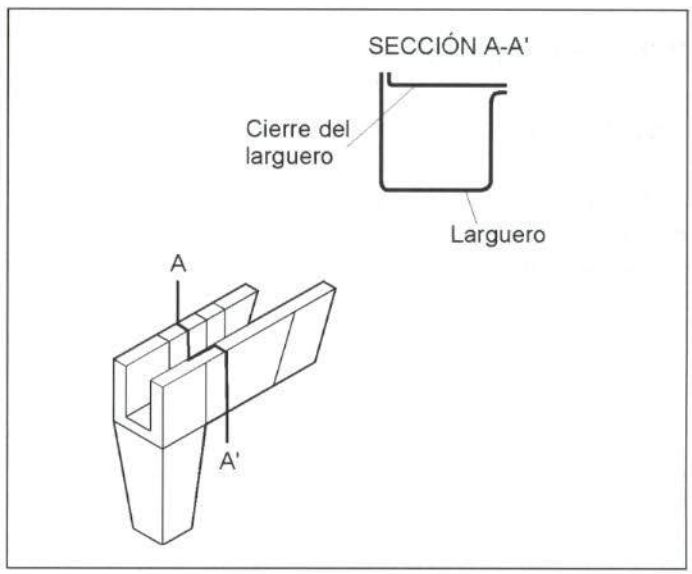

Figura 30.- Accesibilidad del larguero delantero

2.2. PARTE CENTRAL

En este apartado, se analizan las piezas exteriores que suelen resultar dañadas en un impacto lateral y que son, habitualmente, objeto de reparación o sustitución.

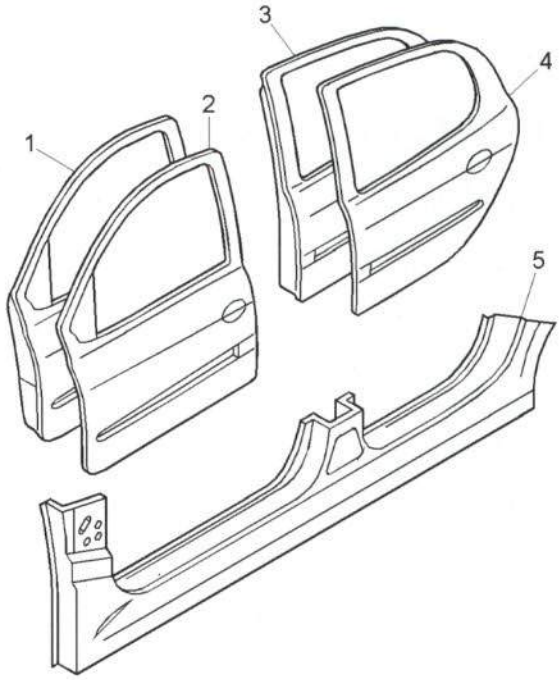

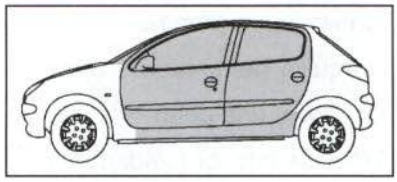

Elementos de la parte central

1. Puerta delantera
2. Panel de puerta delantera
3. Puerta trasera
4. Panel de puerta trasera
5. Estribo bajo puertas

Figura 31.- Elementos de la parte central

2.2.1. Puerta delantera

- Comercialización

El fabricante suministra la puerta completa, o bien el panel exterior por separado. En la figura 32 se muestra el despiece de este elemento.

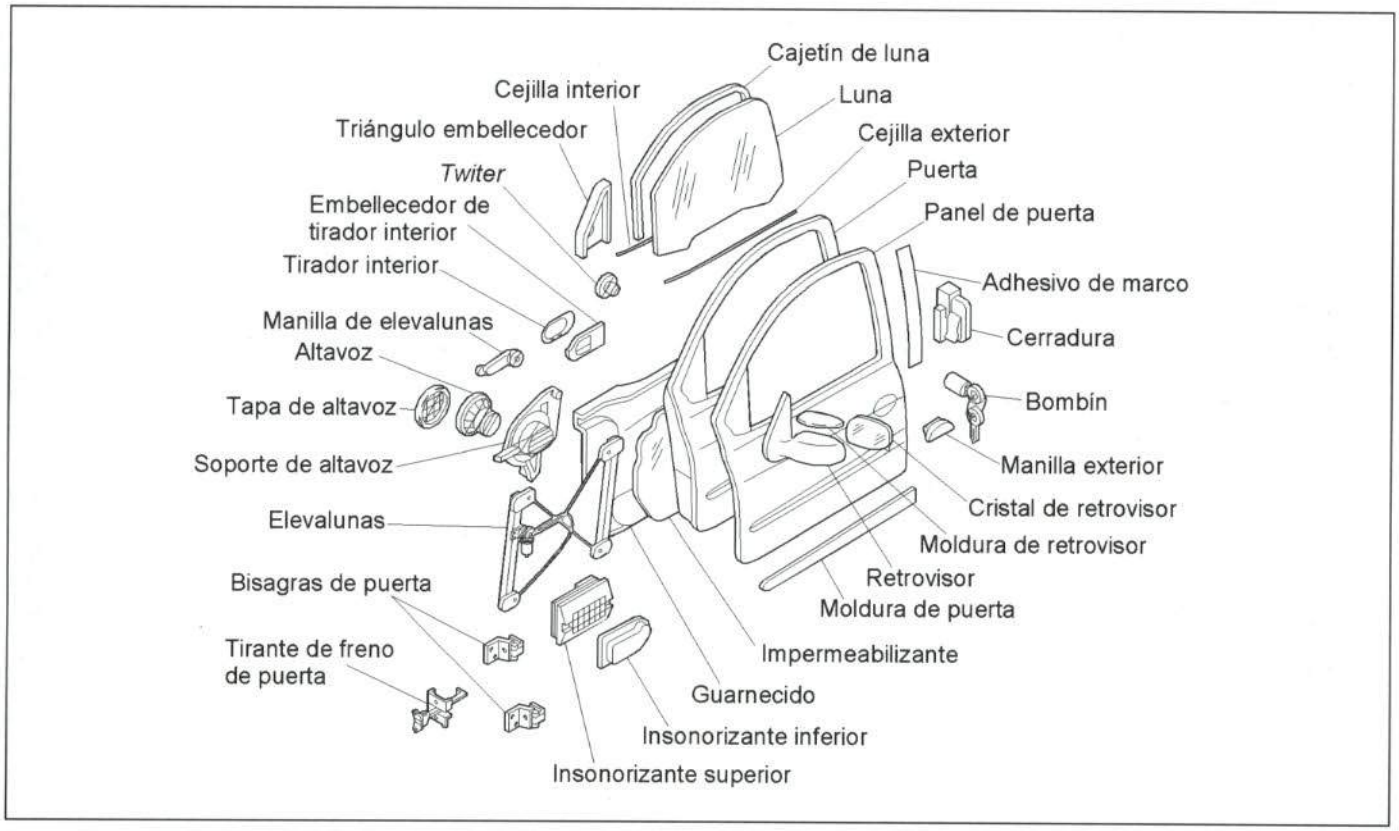

Figura 32.- Comercialización de la puerta delantera

- *Unión de la pieza*

La puerta delantera está unida a la carrocería mediante dos tornillos a cada bisagra, y éstas mediante dos tornillos al pilar delantero.

- *Método de sustitución*

- Tirador interior.
- Embellecedor del tirador interior (fijado por cinco grapas y dos guías).
- Triángulo embellecedor de espejo (fijado por dos grapas y dos guías).
- *Twiter* interior de espejo (fijado por un conector).
- Guarnecido interior de puerta (fijado por dos tornillos, siete grapas y una guía).
- Impermeabilizante (fijado por un tapón a presión y adhesivo).
- Altavoz lateral de puerta (fijado por un conector eléctrico, una grapa y cuatro remaches).

- Cejilla interior (fijada a presión).
- Luna (fijada por dos grapas).
- Conjunto del motor del elevalunas (fijado por un conector eléctrico y cinco remaches).
- Espejo retrovisor (fijado por tres tornillos, un conector eléctrico, una grapa y una guía).
- Mando de apertura (fijado por cuatro grapas).
- Bombín de puerta (fijado por una grapa).
- Cerradura (fijada por tres tornillos, adhesivo y a presión).
- Instalación eléctrica (fijada por un tornillo).
- Embellecedor de unión de las cejillas y el cajetín de luna (fijado por dos grapas).
- Cajetín de luna (fijado a presión).
- Soltar la cejilla exterior de luna (fijada a presión).
- Mando de apertura exterior (fijado por dos remaches).
- Moldura lateral (fijada por seis grapas y una guía).
- Insonorizante de plástico superior e inferior de puerta (fijado por una grapa, dos guías y un remache).
- Adhesivo embellecedor del marco de puerta.
- Tirante de freno de puerta (fijado por dos tuercas).
- Bisagras superior e inferior (fijadas por un tornillo cada una).
- Puerta delantera.

- *Accesibilidad*

En la figura 33 se muestran las zonas con diferente accesibilidad de la puerta delantera.

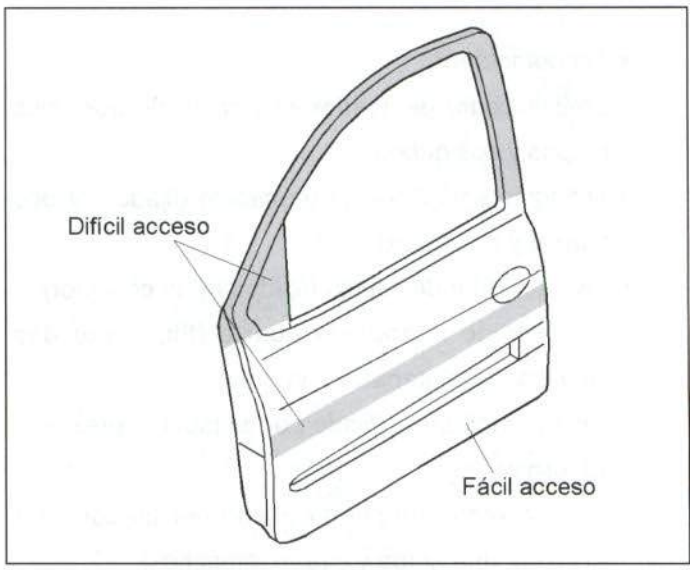

Figura 33.- Accesibilidad de la puerta delantera

2.2.2. Panel de puerta delantera

- *Unión de la pieza*

El panel de puerta está plegado y sellado en todo su contorno, incluyendo los puntos de soldadura mostrados en la figura 34.

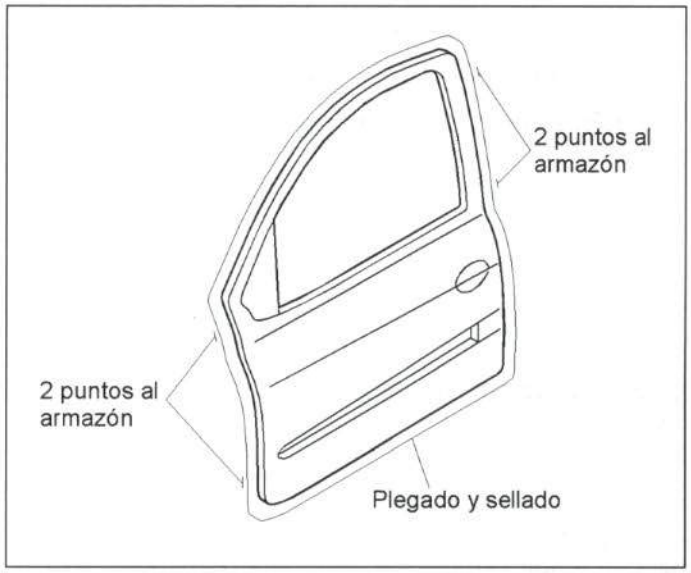

Figura 34.- Unión del panel de puerta delantera

- *Método de sustitución*

- Tirador interior.
- Embellecedor del tirador interior (fijado por cinco grapas y dos guías).
- Triángulo de embellecedor de espejo (fijado por dos grapas y dos guías).
- *Twiter* interior de espejo (fijado por un conector).
- Guarnecido interior de puerta (fijado por dos tornillos, siete grapas y una guía).
- Impermeabilizante (fijado por un tapón a presión y adhesivo).
- Altavoz lateral de puerta (fijado por un conector eléctrico, una grapa y cuatro remaches).
- Cejilla interior (fijada a presión).
- Luna (fijada por dos grapas).
- Espejo retrovisor (fijado por tres tornillos, un conector eléctrico, una grapa y una guía).
- Instalación eléctrica (fijada por un tornillo).
- Embellecedor de unión de los junquillos (fijado por dos grapas).
- Cajetín de luna (fijado a presión).
- Cejilla exterior (fijada a presión).
- Mando de apertura exterior (fijado por dos remaches).
- Moldura lateral (fijada por seis grapas y una guía).
- Insonorizante de plástico superior e inferior de puerta (fijado por una grapa, dos guías y un remache).

- Adhesivo embellecedor de marco de puerta (pegado).
- Placa autocolante (pegada).
- Grapas y tapones.
- Puerta delantera.
- Panel de puerta delantera.

2.2.3. Puerta trasera

- *Comercialización*

El fabricante suministra la puerta trasera completa, o bien el panel exterior por separado. En la figura 35 se muestra el despiece de este elemento.

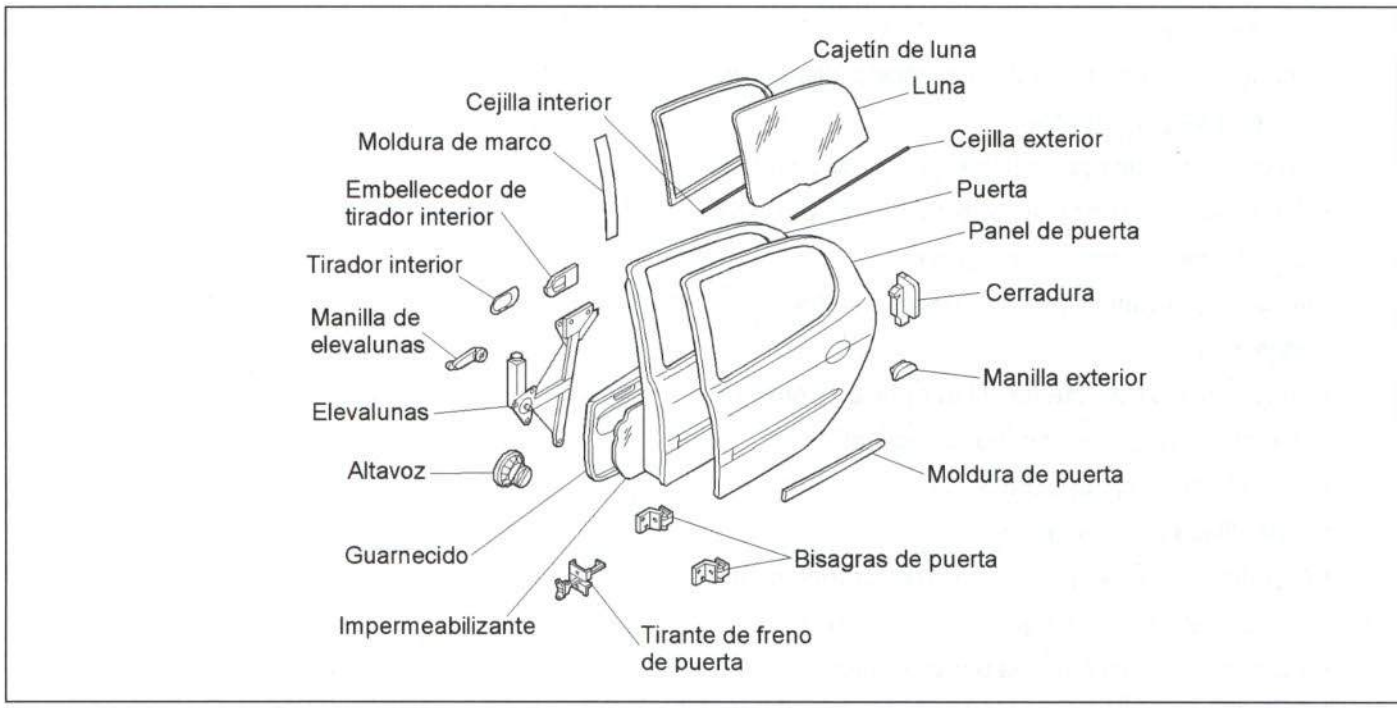

Figura 35.- Comercialización de la puerta trasera

- *Unión de la pieza*

La puerta está unida a la carrocería mediante dos tornillos a cada bisagra y éstas por dos tornillos al pilar central.

- *Método de sustitución*

- Tirador interior (fijado por un tornillo).
- Embellecedor del tirador interior (fijado a presión y con cinco grapas).
- Manilla del elevalunas (fijada a presión).
- Guarnecido de puerta (fijado por ocho grapas y una guía).
- Altavoz lateral de puerta (fijado por un conector y cuatro remaches).
- Impermeabilizante (pegado).
- Cejilla interior (fijada a presión).
- Luna (fijada por dos grapas).
- Conjunto elevalunas (fijado por cinco remaches).
- Cerradura (fijada por tres tornillos y un conector).
- Instalación eléctrica (fijada por un conector y dos grapas).
- Cajetín de luna (fijado a presión).
- Embellecedor de la cejilla (fijado por dos grapas).
- Mando de apertura exterior (fijado por dos remaches).
- Moldura lateral (fijada por cuatro grapas y una guía).
- Grapas y tapones.
- Bisagra inferior (fijada por un tornillo).
- Bisagra superior (fijada por un tornillo).
- Tirante de freno de puerta (fijado por dos tornillos).
- Puerta trasera.

- *Accesibilidad*

En la figura 36 se muestran las zonas con diferente accesibilidad de la puerta trasera.

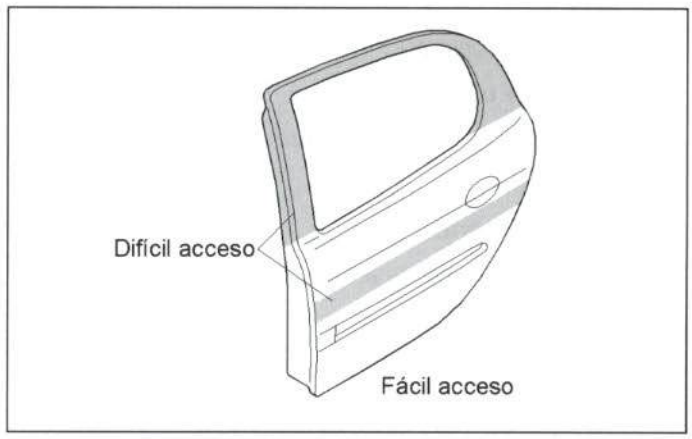

Figura 36.- Accesibilidad de la puerta trasera

2.2.4. Panel de puerta trasera

- *Unión de la pieza*

El panel de puerta está plegado y sellado en todo su contorno, incluyendo los puntos de soldadura mostrados en la figura 37.

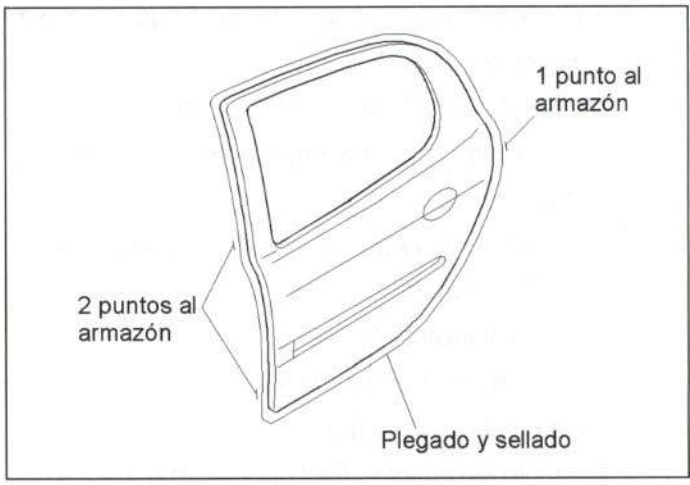

Figura 37.- Unión del panel de puerta trasera

- *Método de sustitución*

- Tirador interior (fijado por un tornillo).
- Embellecedor del tirador interior (fijado a presión y con cinco grapas).
- Manilla del elevalunas (fijada a presión).
- Guarnecido de puerta (fijado por ocho grapas y una guía).
- Altavoz lateral de puerta (fijado por un conector y cuatro remaches).
- Impermeabilizante (pegado).
- Cejilla interior (fijada a presión).
- Luna (fijada por dos grapas).
- Instalación eléctrica (fijada por un conector y dos grapas).
- Cajetín de luna (fijado a presión).
- Embellecedor de la cejilla (fijado por dos grapas).
- Mando de apertura exterior (fijado por dos remaches).
- Moldura lateral (fijada por cuatro grapas y una guía).
- Placa autocolante.
- Grapas y tapones.
- Tirante de freno de puerta (fijado por dos tornillos).
- Puerta trasera.
- Panel de puerta trasera.

2.2.5. Estribo bajo puertas

- *Comercialización*

En la figura 38 se muestran las posibilidades de adquisición del estribo bajo puertas.

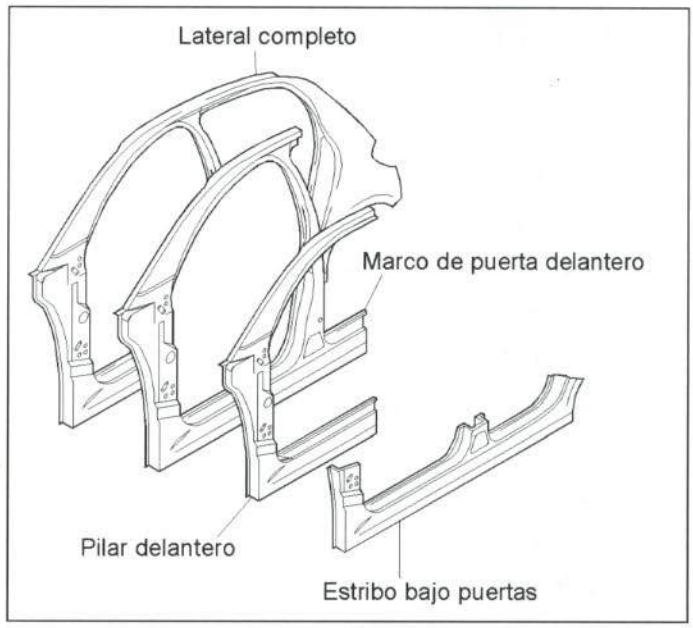

Figura 38.- Comercialización del estribo bajo puertas

- *Unión de la pieza*

En la figura 39 se muestra la unión del estribo bajo puertas con el resto de la carrocería.

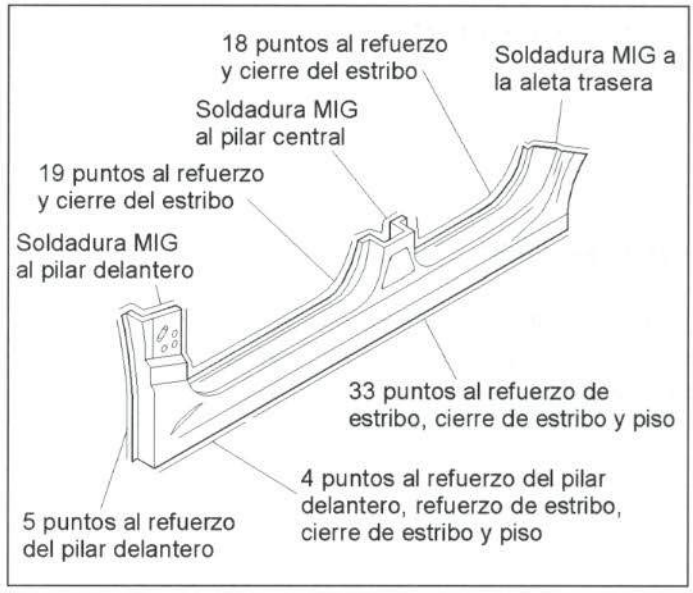

Figura 39.- Unión del estribo bajo puertas

- *Método de sustitución*

- Conjunto rejilla delantera (fijada por tres tornillos y ocho grapas).
- Guardabarros delantero (fijado por seis tornillos y cuatro grapas).
- Piloto lateral de aleta (fijado por dos guías y un conector eléctrico).
- Aleta delantera (fijada por tres tuercas, dos grapas y una guía).
- Tirante de freno de la puerta delantera (fijado por un tornillo).

- Puerta delantera (fijada por dos tornillos).
- Tirante de freno de la puerta trasera (fijado por un tornillo).
- Puerta trasera (fijada por dos tornillos).
- Goma de contorno de puerta delantera (fijada a presión).
- Goma de contorno de puerta trasera (fijada a presión).
- Moqueta de piso (fijada a presión).
- Guarnecido de pilar central (fijado por dos grapas y dos tornillos).
- Carrete del cinturón delantero (fijado por un tornillo).
- Rueda trasera (fijada por cuatro tornillos a máquina).
- Parte anterior del guardabarros trasero (fijado por una tuerca, un tornillo y una grapa a presión).
- Boca de llenado, en el caso del lado derecho (fijado por dos abrazaderas y un tubo unido a presión).
- Estribo bajo puertas.

- Accesibilidad

La accesibilidad de este elemento es nula, debido a que presenta una configuración cerrada. En la figura 40 se muestra una sección de esta pieza.

Figura 40.- Accesibilidad del estribo bajo puertas

2.3. PARTE TRASERA

En este apartado, se analizan los elementos de la parte trasera del Peugeot 206 que resultan afectados con mayor frecuencia en un golpe trasero.

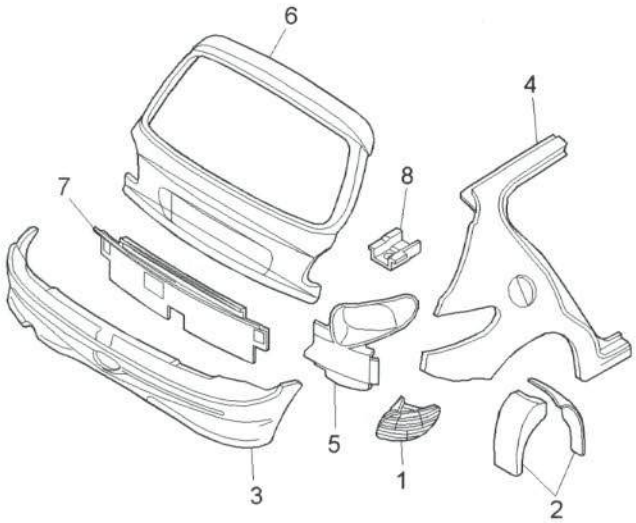

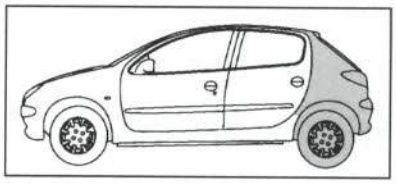

Elementos de la parte trasera

1. Piloto trasero
2. Guardabarros trasero
3. Paragolpes trasero
4. Aleta trasera
5. Chapa portapiloto
6. Portón
7. Faldón trasero
8. Sección anterior de larguero trasero

Figura 41.- Elementos de la parte trasera

2.3.1. Piloto trasero

- Comercialización

El constructor comercializa el piloto trasero como pieza de recambio independiente.

- Unión de la pieza

En la figura 42 se muestra la unión del piloto trasero al resto de la carrocería.

Figura 42.- Unión del piloto trasero

- Método de sustitución

- Guarnecido lateral de capó (fijado por una grapa).
- Conector de piloto.
- Piloto trasero.

2.3.2. Guardabarros trasero

- Comercialización

En la figura 43 se muestran las posibilidades de adquisición del guardabarros trasero.

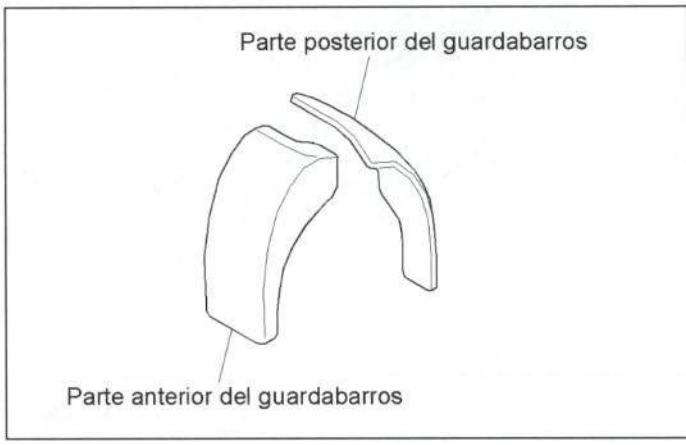

Figura 43.- Comercialización del guardabarros trasero

- Unión de la pieza

En la figura 44 se muestra la unión del guardabarros trasero con el resto de la carrocería.

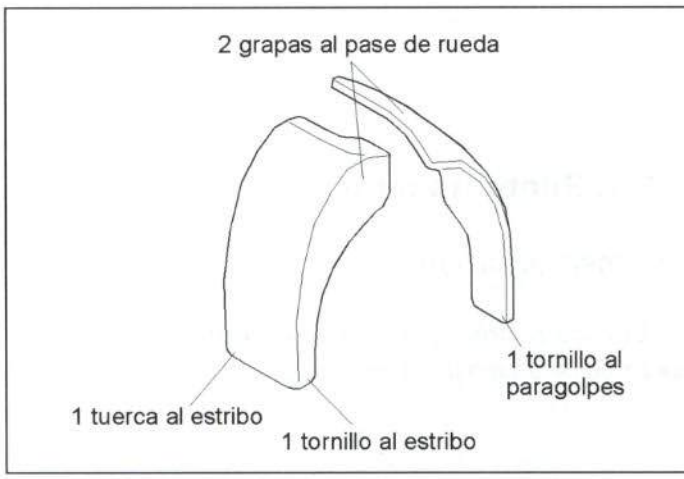

Figura 44.- Unión del guardabarros trasero

- Método de sustitución

Para el desmontaje del guardabarros trasero no será necesario desmontar ningún elemento adicional.

2.3.3. Paragolpes trasero

- *Comercialización*

En la figura 45 se muestran las posibilidades de adquisición de este elemento.

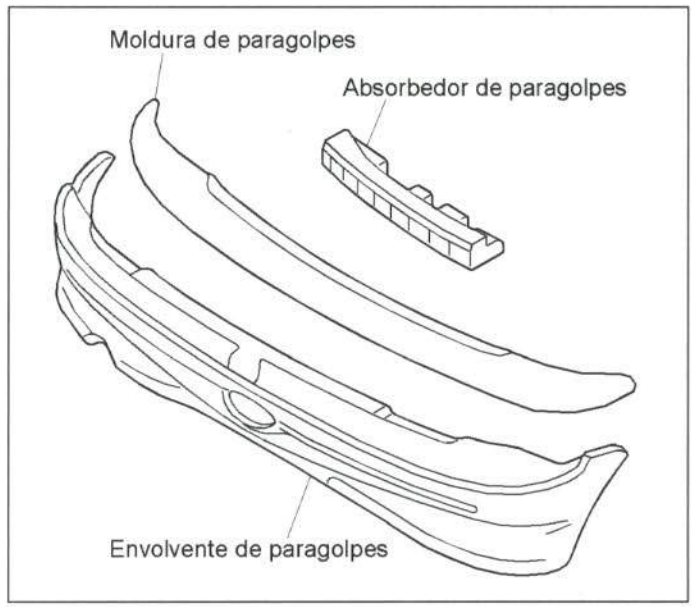

Figura 45.- Comercialización del paragolpes trasero

- *Unión de la pieza*

En la figura 46 se muestra la unión del paragolpes trasero con el resto de la carrocería.

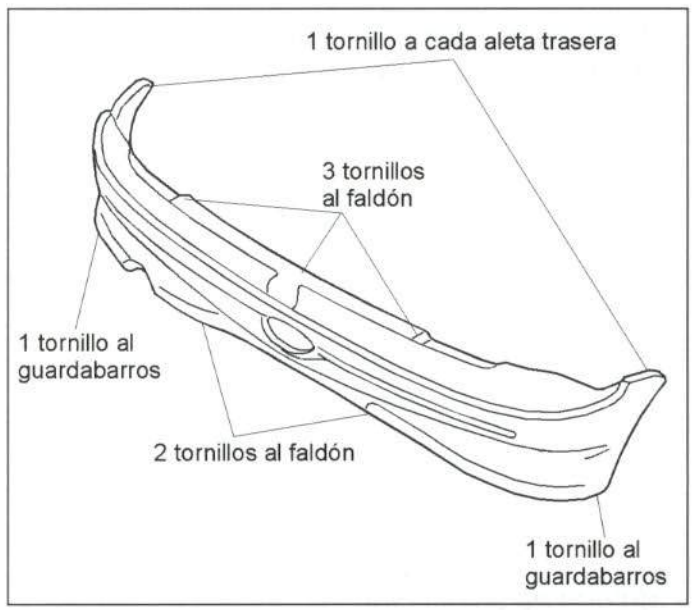

Figura 46.- Unión del paragolpes trasero

- *Método de sustitución*

- Parte posterior del guardabarros (fijada por un tornillo y una grapa).
- Uniones del paragolpes trasero (fijado por cuatro tuercas y tres tornillos).
- Paragolpes trasero.

Desvestido del paragolpes:

- Luz de niebla (fijada por un conector eléctrico y dos grapas a presión).
- Moldura de paragolpes (fijada por doce grapas y una guía).
- Absorbedor de paragolpes (fijado por cuatro grapas).

2.3.4. Aleta trasera

- *Comercialización*

En la figura 47 se muestran las posibilidades de adquisición de este elemento.

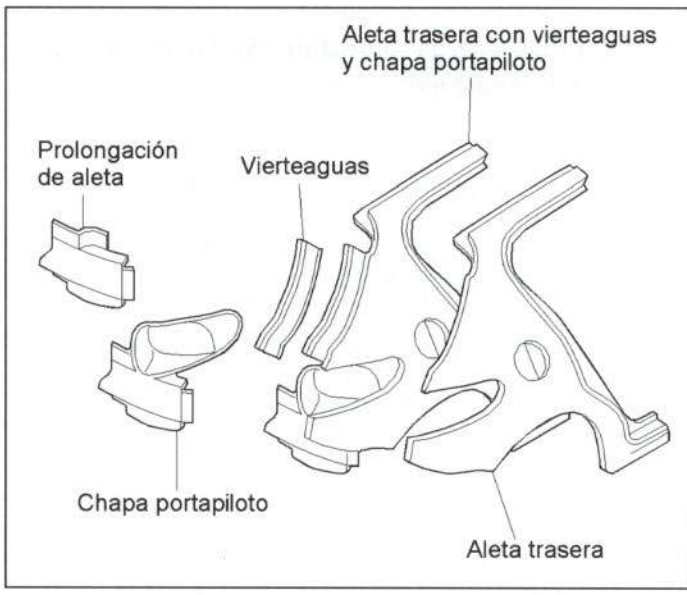

Figura 47.- Comercialización de la aleta trasera

- *Unión de la pieza*

En la figura 48 se muestra la unión de la aleta trasera con el resto de la carrocería.

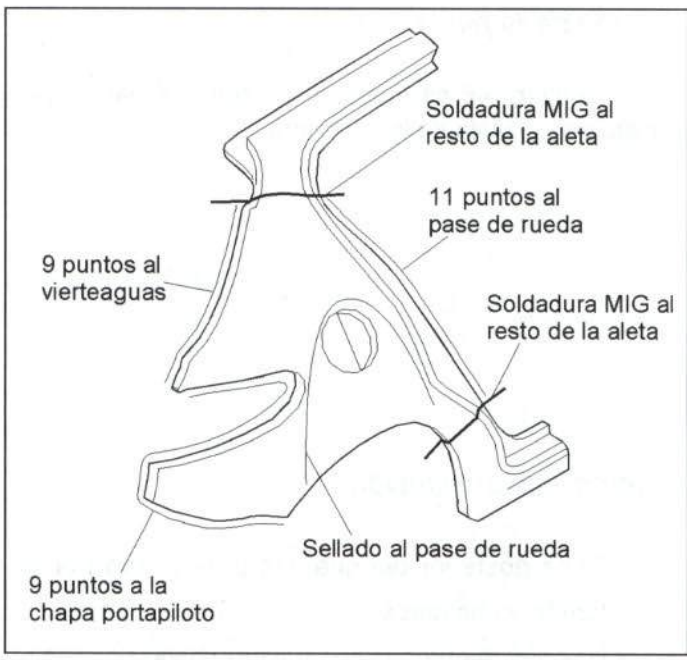

Figura 48.- Unión de la aleta trasera

- *Método de sustitución*

- Guardabarros trasero (fijado por dos grapas y tres tornillos).
- Uniones del paragolpes trasero (cuatro tuercas y tres tornillos).
- Piloto trasero del lado a sustituir (fijado por una tuerca).
- Guarnecido del maletero.
- Moqueta de piso maletero (unida por dos grapas a presión).
- Antisonoro del maletero.

- Elevador de portón (fijado por una grapa).
- Goma de contorno del maletero (fijada a presión).
- Luz de freno (fijada por dos grapas, un conector eléctrico y la instalación de agua de los limpias).
- Resbalón de puerta trasera del lado a sustituir (fijado por dos tornillos).
- Rueda del lado a sustituir (fijada por cuatro tornillos a máquina).
- Depresor de la salida de aire del pase de rueda trasero (fijado a presión por tres grapas).
- Antisonoro del pase de rueda trasero.
- Guarnecido lateral del pase de rueda (fijado por cuatro grapas).
- Guarnecido de custodia (fijado por dos tornillos y cuatro grapas).
- Carrete del cinturón (fijado por una tuerca).
- Guía del cinturón (fijada por una tuerca).
- Punto de anclaje del cinturón (fijado por una tuerca).
- Asiento modulable.
- Aleta trasera.

Sólo lado derecho:

- Tapa de combustible.
- Boca de llenado (fijada por dos abrazaderas y un tubo a presión).
- Instalación de agua de la luneta trasera.

Lado izquierdo:

- Luz de maletero (fijado por dos grapas).
- Retirar instalación de la tercera luz de freno.

- *Accesibilidad*

En la figura 49 se muestran las zonas con diferente accesibilidad de la aleta trasera.

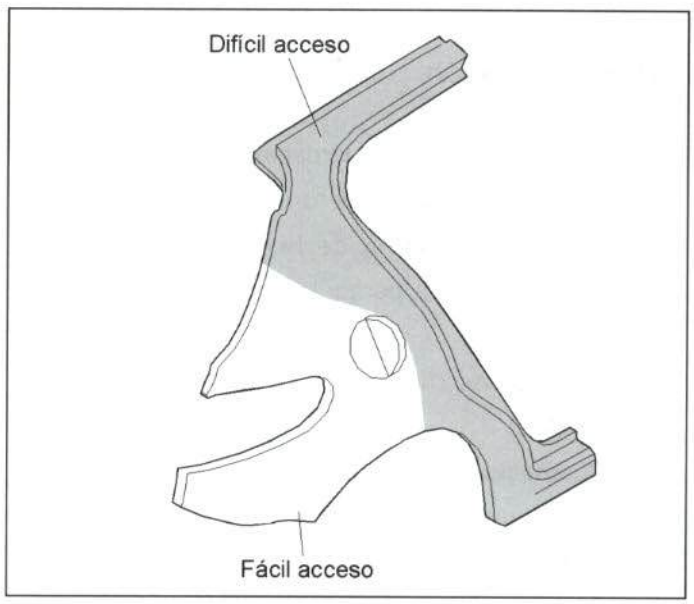

Figura 49.- Accesibilidad del costado de aleta trasera

2.3.5. Chapa portapiloto

- *Comercialización*

En la figura 50 se muestran las posibilidades de adquisición de este elemento.

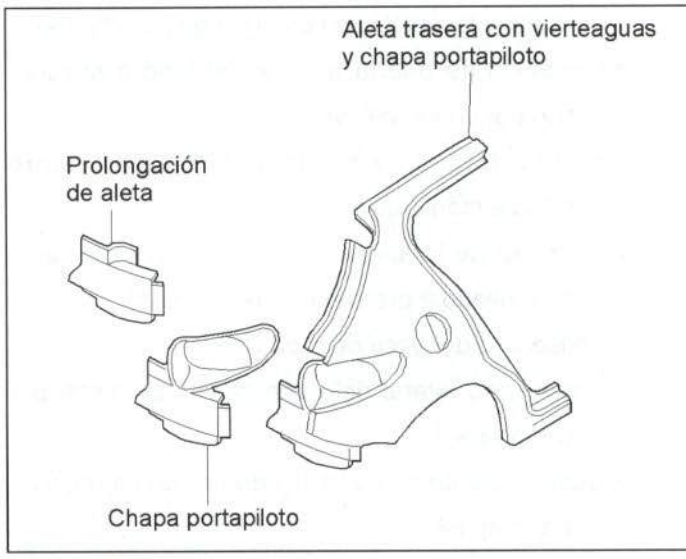

Figura 50.- Comercialización de la chapa portapiloto

- *Unión de la pieza*

En la figura 51 se muestra la unión de la chapa portapiloto con el resto de la carrocería.

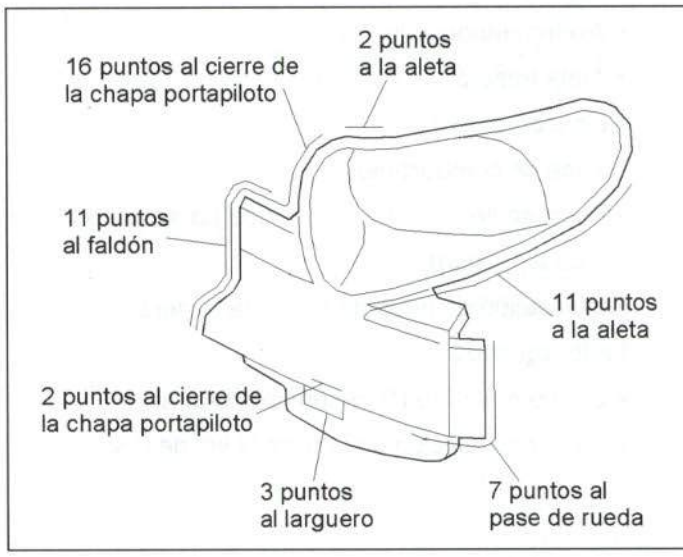

Figura 51.- Unión de la chapa portapiloto

- *Método de unión*

- Parte posterior del guardabarros trasero del lado a sustituir (fijado por un tornillo y una grapa).
- Tornillos de unión de la parte posterior del guardabarros al paragolpes del lado contrario a sustituir.
- Paragolpes (fijado por cuatro tuercas y tres tornillos).
- Guarnecido lateral del maletero (apoyado). En el lado izquierdo, desconectar la luz del maletero.
- Piloto (fijado por una tuerca).
- Goma de contorno de portón trasero.

- Guarnecido de custodia (fijado por dos tornillos y cuatro grapas).
- Carrete del cinturón (fijado por un tornillo).
- Moqueta del piso de maletero (apoyada).
- Antisonoro de maletero.
- Ganchos de sujeción de equipaje del maletero.
- Depresor de salida de aire del cierre de aleta (fijado a presión).
- Antisonoro de cierre de aleta.
- Instalación eléctrica de la chapa portapiloto.
- Chapa portapiloto.

- Accesibilidad

La accesibilidad de la chapa portapilotos es difícil, debido a que presenta una configuración cerrada en la mayor parte de la superficie.

2.3.6. Portón

- Comercialización

El constructor comercializa el portón como pieza de recambio independiente.

- Unión de la pieza

El portón está unido a la carrocería mediante una tuerca a cada bisagra y éstas mediante un tornillo a la carrocería.

- Método de sustitución

- Guarnecido de custodia del lado izquierdo (fijado por dos tornillos y cuatro grapas).
- Luz de maletero en el lado izquierdo (fijada a presión y con un conector eléctrico).
- Sacar instalación de luneta térmica (fijada por un tornillo, un conector eléctrico y tres grapas a presión).
- Tercera luz de freno (fijada por dos tornillos, un conector eléctrico y una grapa).
- Instalación de agua de la luneta.
- Elevadores del portón (fijados a presión).
- Bisagras del portón.
- Portón.

Desvestido del portón:

- Guarnecido interior de portón (fijado por ocho grapas).
- Cerradura (fijada por dos tornillos y un conector eléctrico).
- Mando de apertura exterior (fijado por dos tuercas).
- Asidero de portón (fijado por dos tuercas).
- Luces de matrícula (fijadas por dos conectores eléctricos y cuatro grapas).
- Interruptor de luz del maletero (fijado por un tornillo y un conector eléctrico).
- Brazo y escobilla del limpialuneta (fijado por una tuerca).
- Motor de limpialuneta (fijado por un conector eléctrico y tres remaches).
- Luneta térmica.
- Instalación eléctrica del portón.
- Pasacables.
- Luna (pegada).
- Anagrama Peugeot y 206 (pegados).
- Tacos de apoyo y tacos de bandeja.
- Grapas y tapones.

- Accesibilidad

En la figura 52 se muestran las zonas con diferente accesibilidad del portón.

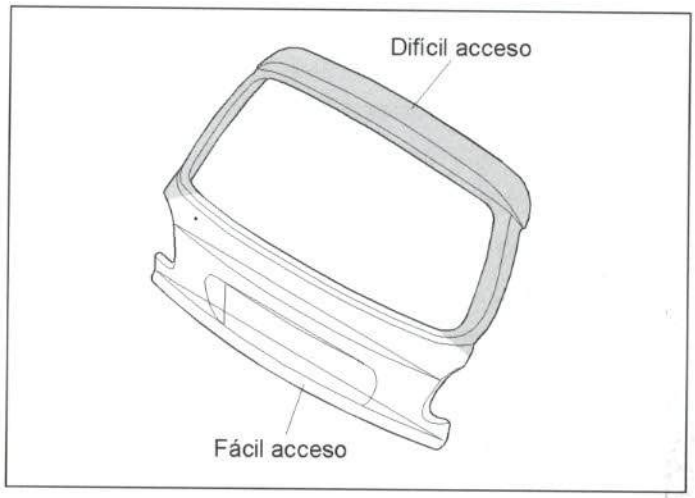

Figura 52.- Accesibilidad del portón

2.3.7. Faldón trasero

- Comercialización

En la figura 53 se muestran las posibilidades de adquisición de este elemento.

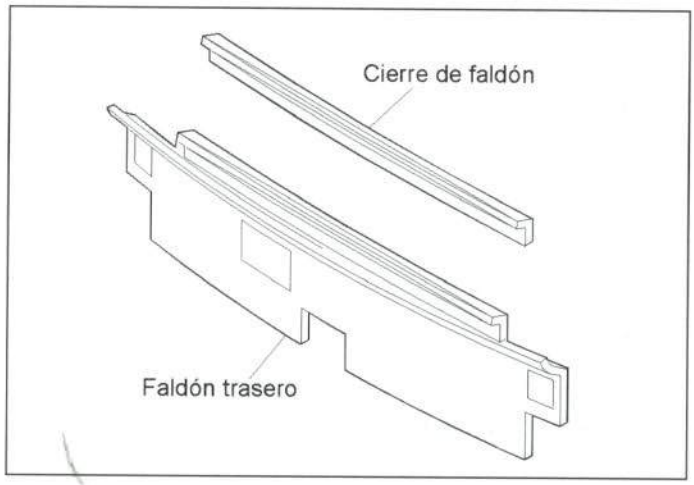

Figura 53.- Comercialización del faldón trasero

- Unión de la pieza

En la figura 54 se muestra la unión del faldón trasero con el resto de la carrocería.

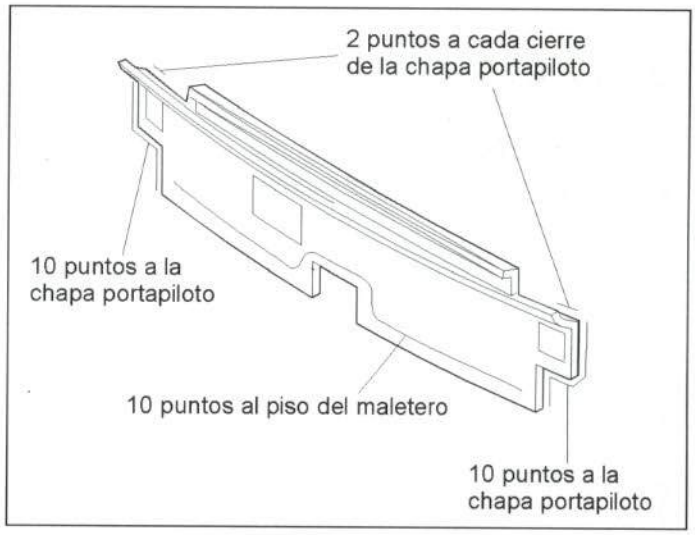

Figura 54.- Unión del faldón trasero

- Método de sustitución

- Parte posterior de los guardabarros traseros del paragolpes (fijado por un tornillo).
- Paragolpes trasero (fijado por cuatro tuercas y tres tornillos).
- Goma de contorno de portón (fijada a presión).
- Guarnecidos laterales del maletero. En el lado izquierdo, desconectar la luz de maletero (fijada a presión con un conector).
- Pilotos traseros (fijados por una tuerca cada uno).
- Moqueta de piso maletero (apoyada).
- Antisonoro del maletero (apoyado).
- Ganchos de sujeción de equipaje.
- Resbalón de la cerradura del portón (fijado por dos tornillos).
- Protector de instalación eléctrica de los pilotos traseros (fijado a presión).
- Instalación eléctrica de pilotos.
- Grapas de la instalación eléctrica (cinco grapas).
- Rueda de repuesto (fijada por un tornillo).
- Grapas y tapones.
- Faldón trasero.

Nota: Una vez retirado el faldón, es necesario quitar la placa del fabricante, fijada por dos remaches, así como tramitar el troquelado del VIN en el faldón nuevo.

- Accesibilidad

La accesibilidad de este elemento es difícil. Sólo puede repararse mediante el uso de palancas.

2.3.8. Larguero trasero

- *Comercialización*

En la figura 55 se muestran las posibilidades de adquisición de este elemento.

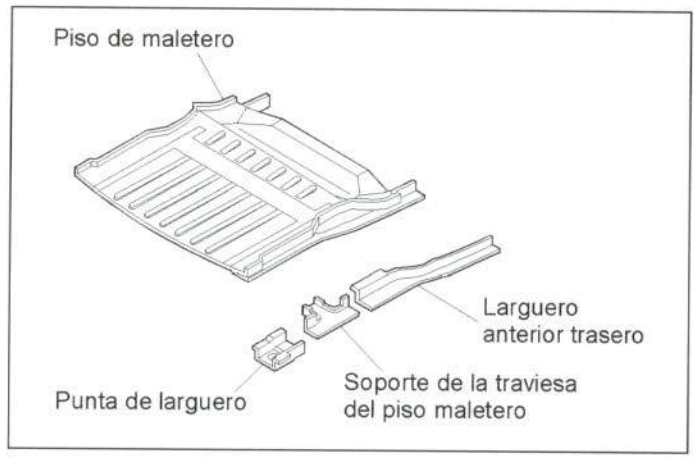

Figura 55.- Comercialización del larguero trasero

- *Unión de la pieza*

En la figura 56 se muestra la unión del larguero trasero con el resto de la carrocería.

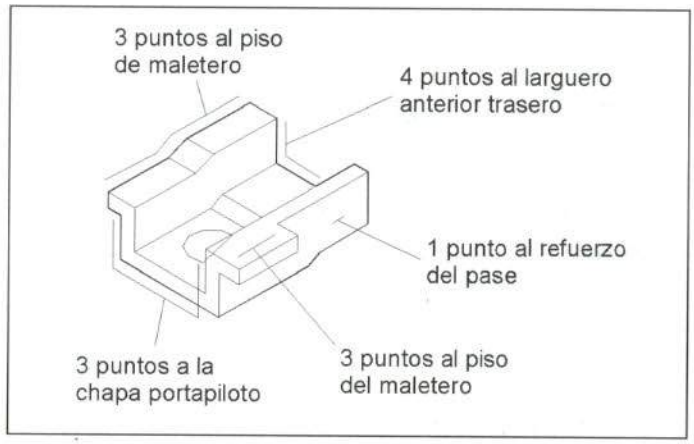

Figura 56.- Unión del larguero trasero

- *Método de sustitución*

- Parte posterior del guardabarros trasero al paragolpes (fijado por un tornillo).
- Paragolpes (fijado por cuatro tuercas y tres tornillos).
- Moqueta del piso del maletero (apoyada).
- Antisonoro del maletero (apoyado).
- Rueda de repuesto (fijada por un tornillo).
- Protector de instalación de pilotos (fijado a presión).
- Instalación de pilotos (fijado por seis grapas a presión).
- Enganches de equipajes (fijados a presión).
- Silencioso, solamente para el lado izquierdo.
- Larguero trasero.

- Accesibilidad

La accesibilidad del larguero trasero es nula, debido a que presenta una configura cerrada. En la figura 57 se muestra una sección de este elemento.

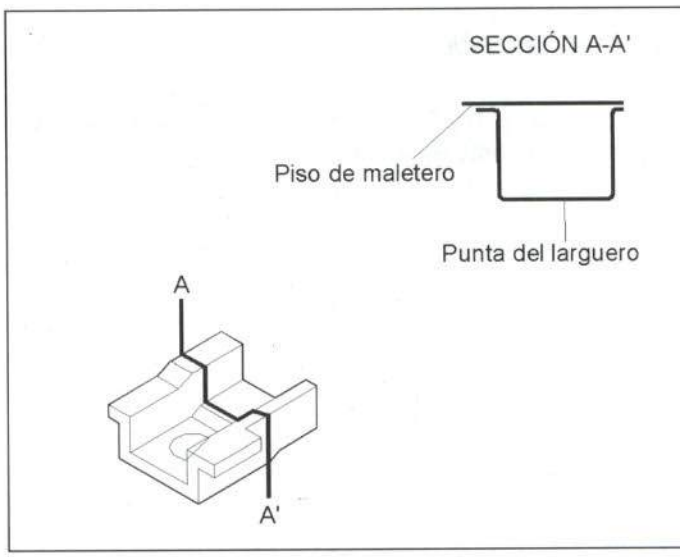

Figura 57.- Accesibilidad del larguero trasero

2.4. ELEMENTOS MECANICOS

En este apartado, se analizan algunos elementos mecánicos que suelen resultar afectados en caso de colisión. En ocasiones, es necesario desmontarlos para poder acceder a la reparación de las piezas de chapa.

2.4.1. Conjunto radiador-condensador

- Unión de la pieza

El conjunto de radiadores está unido al resto de la carrocería mediante cuatro tornillos, según se indica en la figura 58.

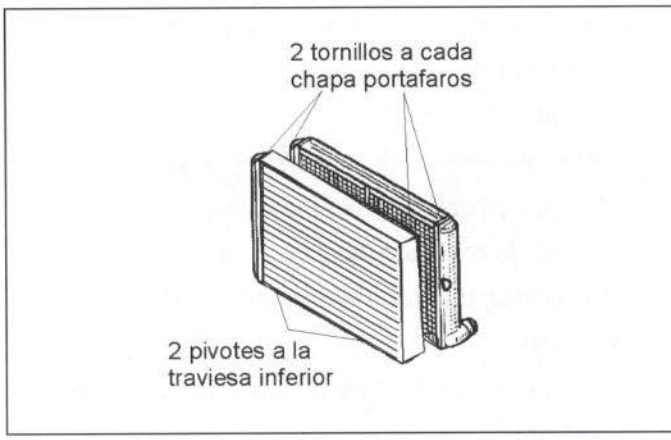

Figura 58.- Unión del radiador-condensador

- Método de sustitución

- Desconectar batería.
- Vaciar el circuito de gas del aire acondicionado.
- Vaciar el líquido del circuito de refrigeración.
- Conjunto rejilla frontal (fijada por ocho grapas y tres tornillos).
- Quitar los dos faros delanteros (fijados por cuatro tornillos, una grapa y cuatro conectores cada uno).
- Parte anterior del guardabarros delantero (fijada por dos tornillos).
- Paragolpes delantero (fijado por cinco tornillos y dos tuercas).
- Alma de paragolpes (fijado por dos tuercas).
- Cerradura del capó (fijada por dos tornillos y dos grapas).
- Tuberías de radiador: de entrada, salida y bombona de expansión.
- Tuberías del aire acondicionado.
- Canalizador de aire de los radiadores.
- Conjunto radiador-condensador.

2.4.2. Conjuntos mecánicos delanteros

- Unión de la pieza

Una vez retirados los accesorios que se detallan, será necesario desmontar los soportes de sujeción del motor, unidos con tres tornillos y una tuerca, en el lado del motor, y dos tornillos y tuerca en el lado del conductor.

Igualmente, es necesario quitar los tornillos del puente bajo motor y los tornillos de los apoyos superiores de las torretas *McPherson*.

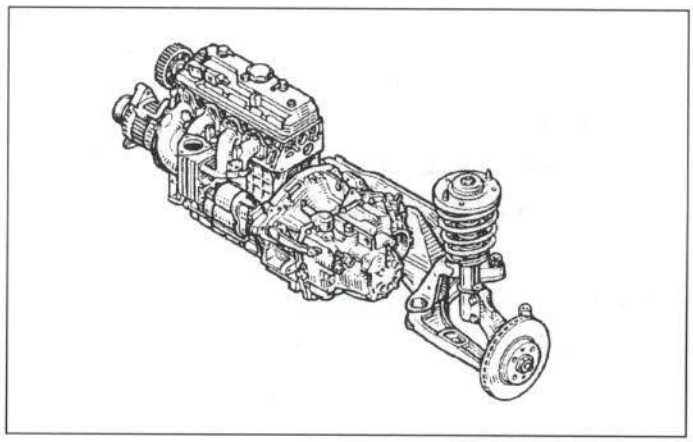

Figura 59.- Conjuntos mecánicos delanteros

- Método de sustitución

- Conjunto rejilla delantera (fijada por ocho grapas y tres tornillos).
- Faros delanteros (fijados por cuatro tornillos, cuatro conectores y una grapa).
- Parte anterior del guardabarros delantero (fijada por dos tornillos).
- Paragolpes delantero (fijado por cinco tornillos y dos tuercas).
- Alma del paragolpes (fijada por dos tuercas).
- Cerradura de capó (fijada por dos tornillos y dos grapas).
- Vaciar el circuito de gas de aire acondicionado y líquido refrigerante.
- Desconectar batería.
- Tuberías del radiador: de entrada, de salida y bomba de expansión.
- Tuberías de aire acondicionado.
- Canalizador de aire acondicionado (fijado por cuatro tornillos).
- Batería, caja de batería y soporte de batería.
- Tapa de motor y caja de filtro de aire con la caja de resonancia.
- Instalación eléctrica: centralita de fusibles (dos terminales) y conector del relé de aire acondicionado.
- Cables de embrague y acelerador.
- Tuberías de calefacción, aire acondicionado, servodirección y alimentación y retorno de combustible, servofreno y bombona de expansión.
- En el interior del vehículo, separar la columna de dirección de la cremallera (un tornillo pasante con una tuerca y una grapa).
- Conjunto de escape (fijado por dos tuercas de salida de los colectores y tres tacos de goma).
- Separar palanca de cambios de tirantería (fijada por un tornillo pasante, con tuerca).
- Separar latiguillos de freno de la tubería.
- Soporte de sujeción del motor (fijado por tres tornillos, una tuerca en el lado del motor y dos tornillos y una tuerca en el lado del cambio).

- Tornillos de sujeción del puente bajo motor (fijado por cuatro tornillos, dos a cada lado).
- Tornillos de los apoyos superiores de las torretas *McPherson*.
- Bajar conjuntos mecánicos delanteros.

CESVIMAP

CENTRO DE EXPERIMENTACIÓN Y SEGURIDAD VIAL MAPFRE

Junio de 2000